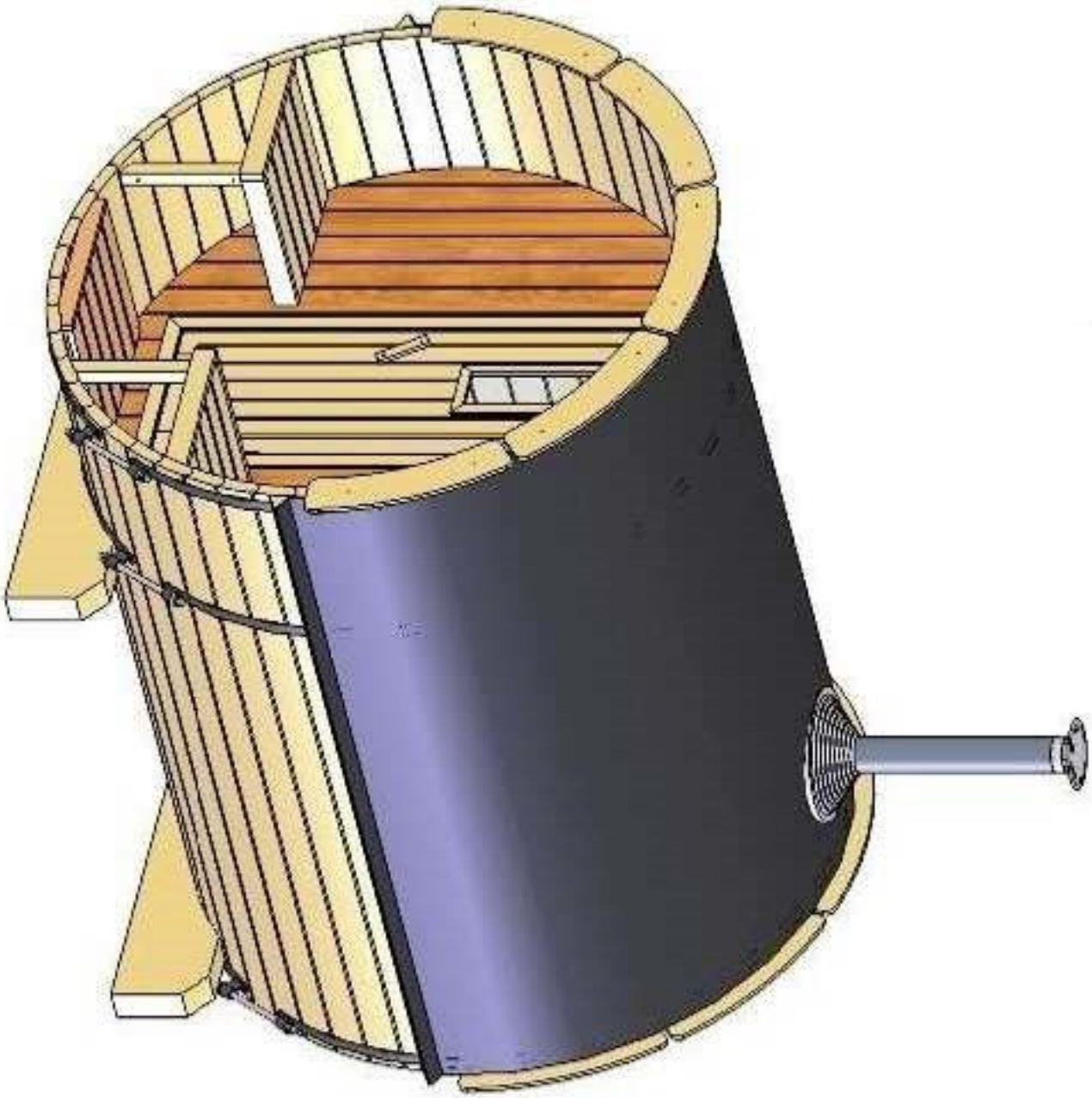

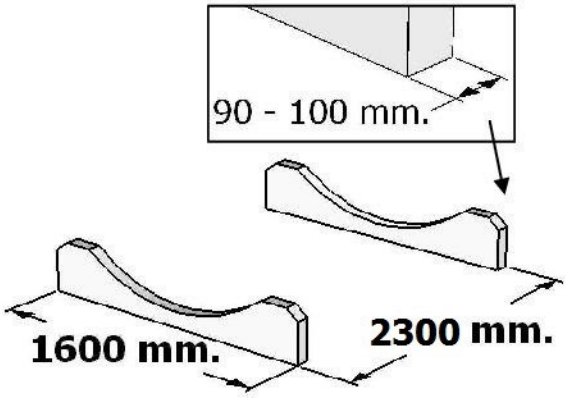

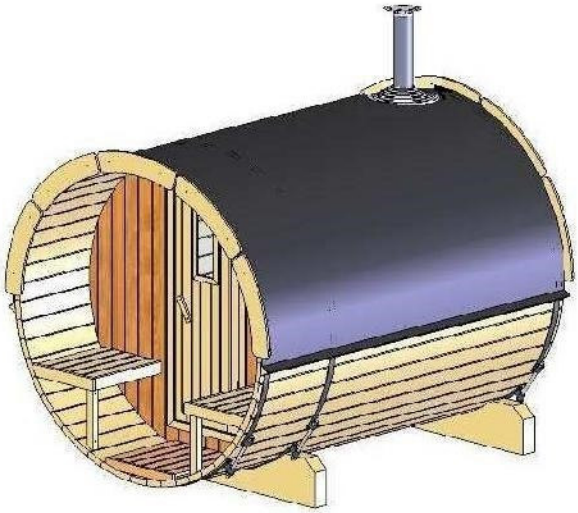

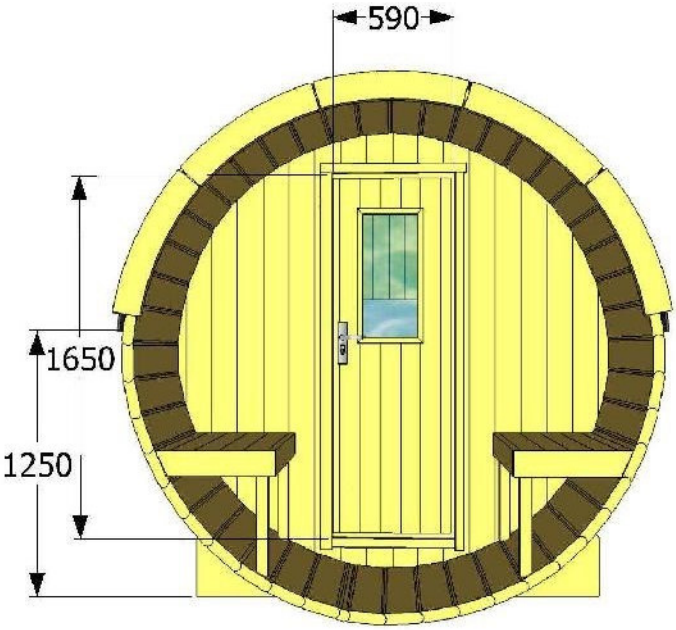

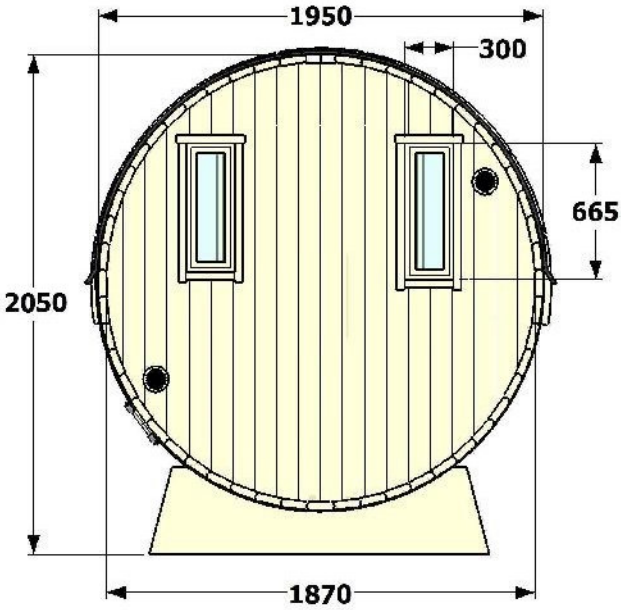

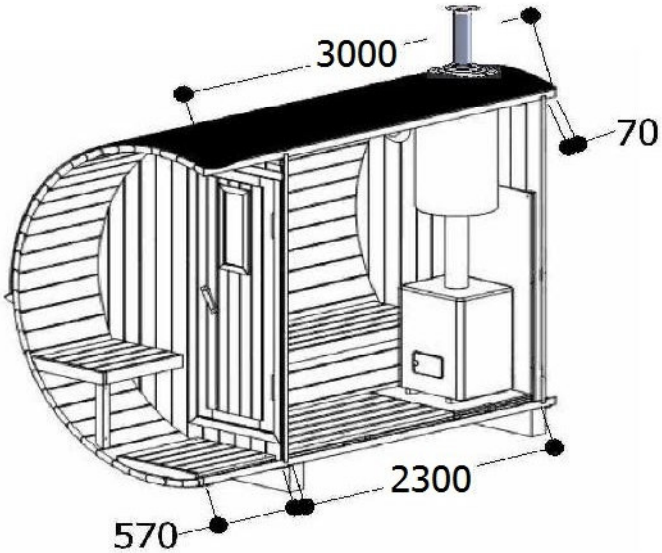

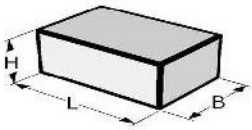

(LxBxH) 250 x 120 x 120 cm.

680 kg.

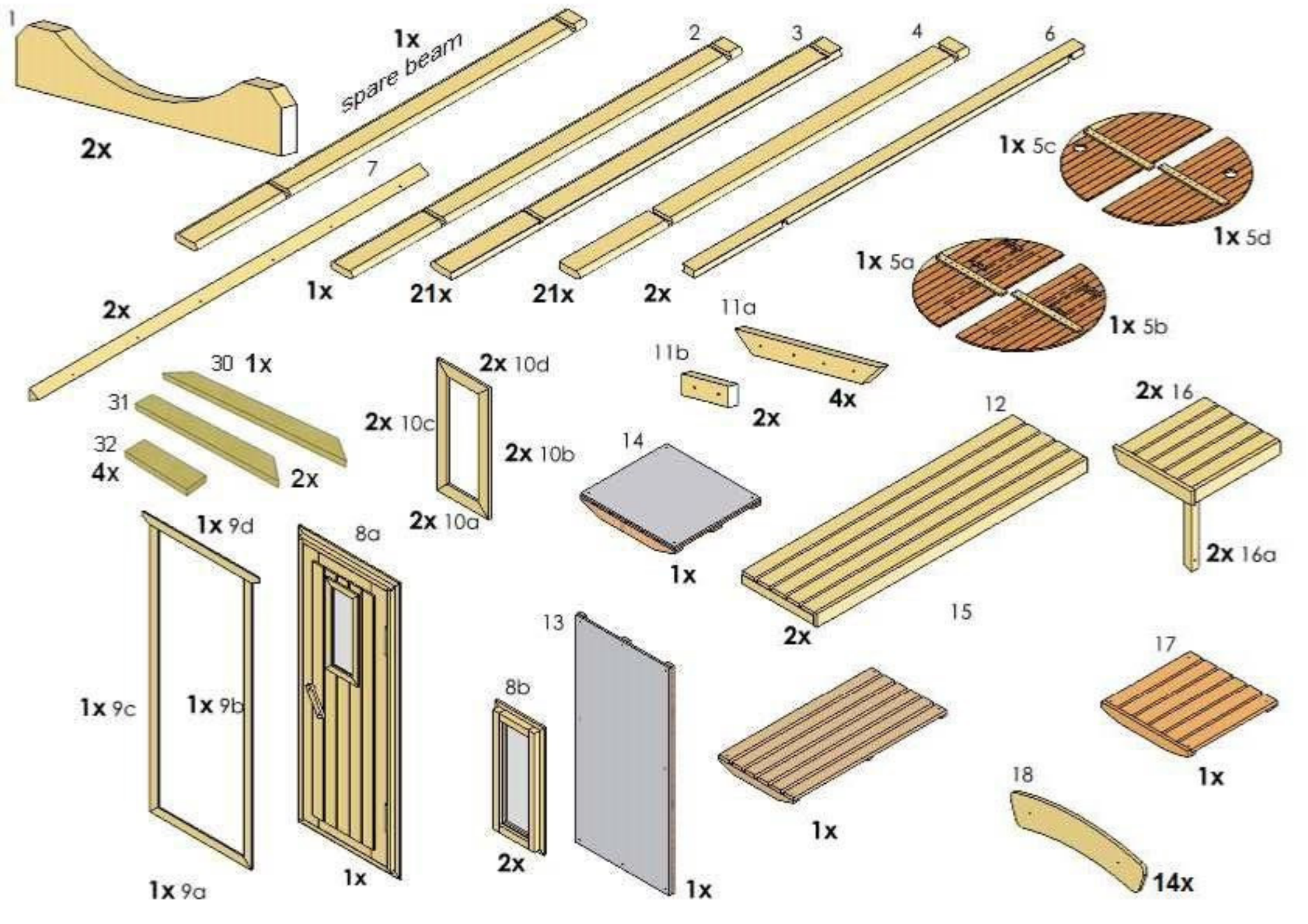
1
2x
1x
spare beam
2
3
4
6
7
1x
21x
21x
2x
2x
1x 5c
1x 5d
1x 5a
1x 5b
11a
4x
11b
2x
30 1x
31
32
4x
2x
2x 10d
2x 10c
2x 10b
2x 10a
14
1x
12
2x
15
2x 16
2x 16a
1x 9d
8a
1x
1x 9c
1x 9b
1x 9a
8b
2x
13
1x
17
1x
1x
18
14x

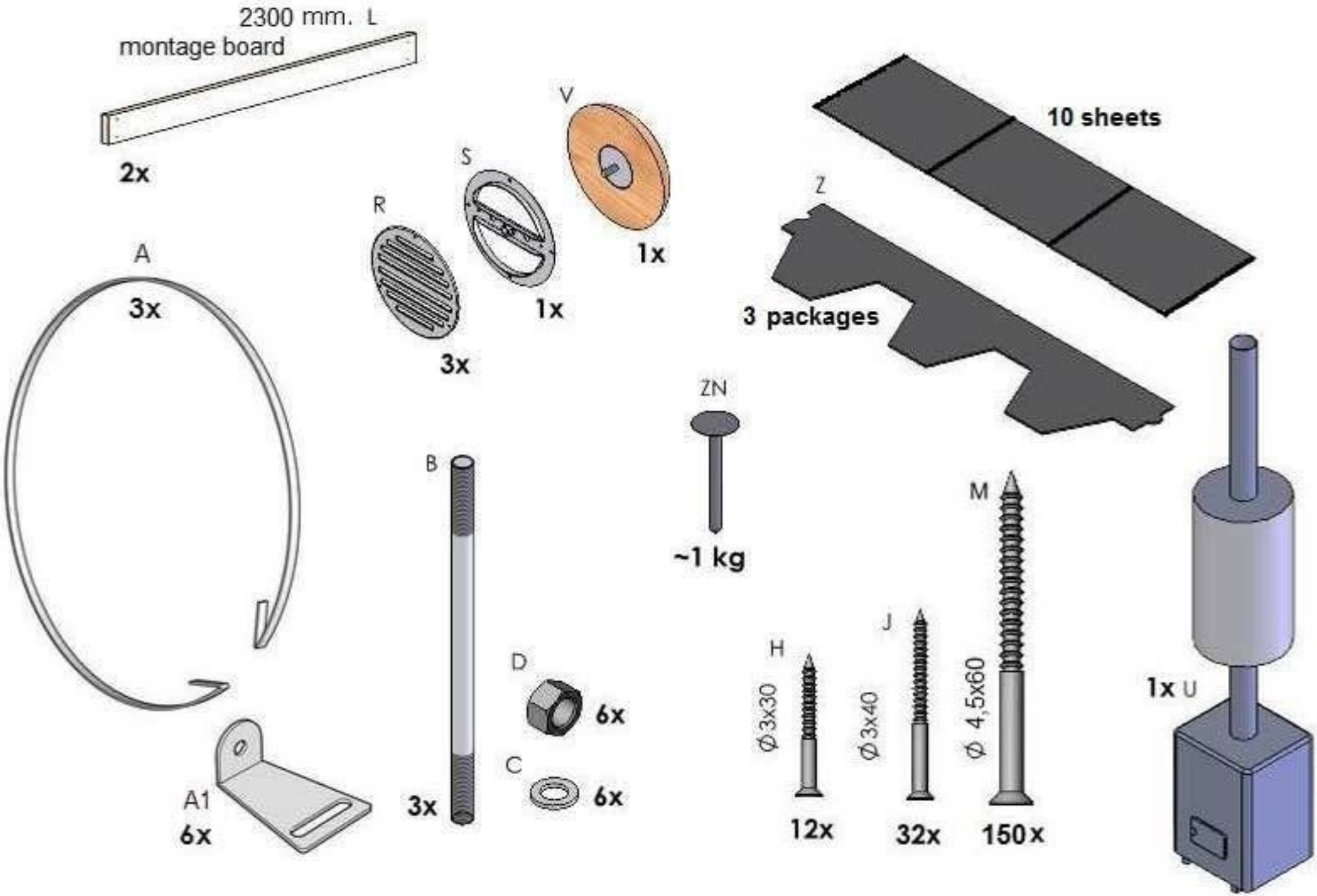
2300 mm. L
montage board
2x
V
1x
S
1x
R
3x
10 sheets
Z
3 packages
A
3x
ZN
~1 kg
B
3x
M
D
6x
C
6x
H
Ø3x30
12x
J
Ø3x40
32x
Ø 4,5x60
150x
1x U
A1
6x

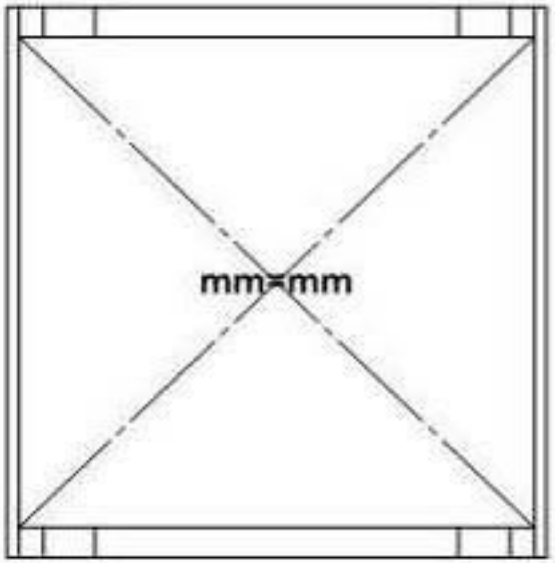

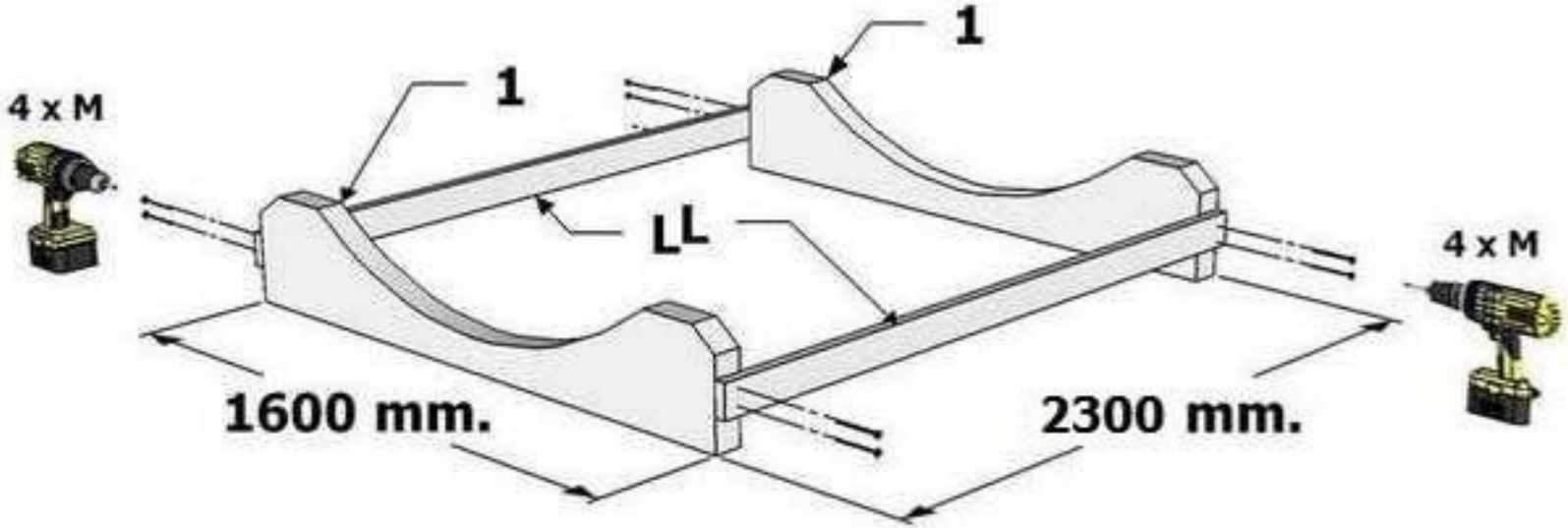

1

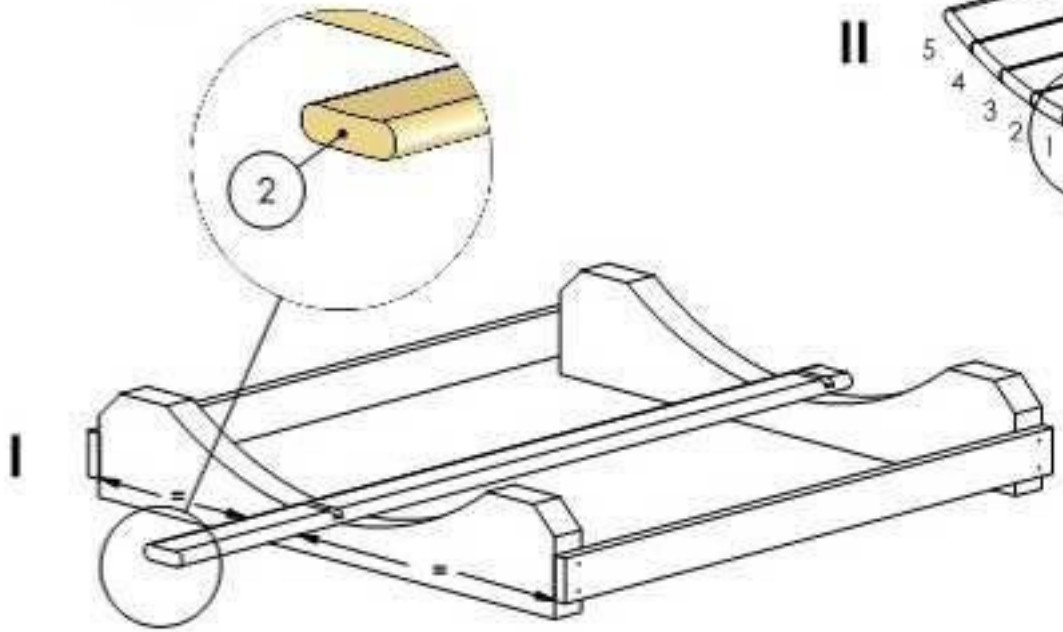

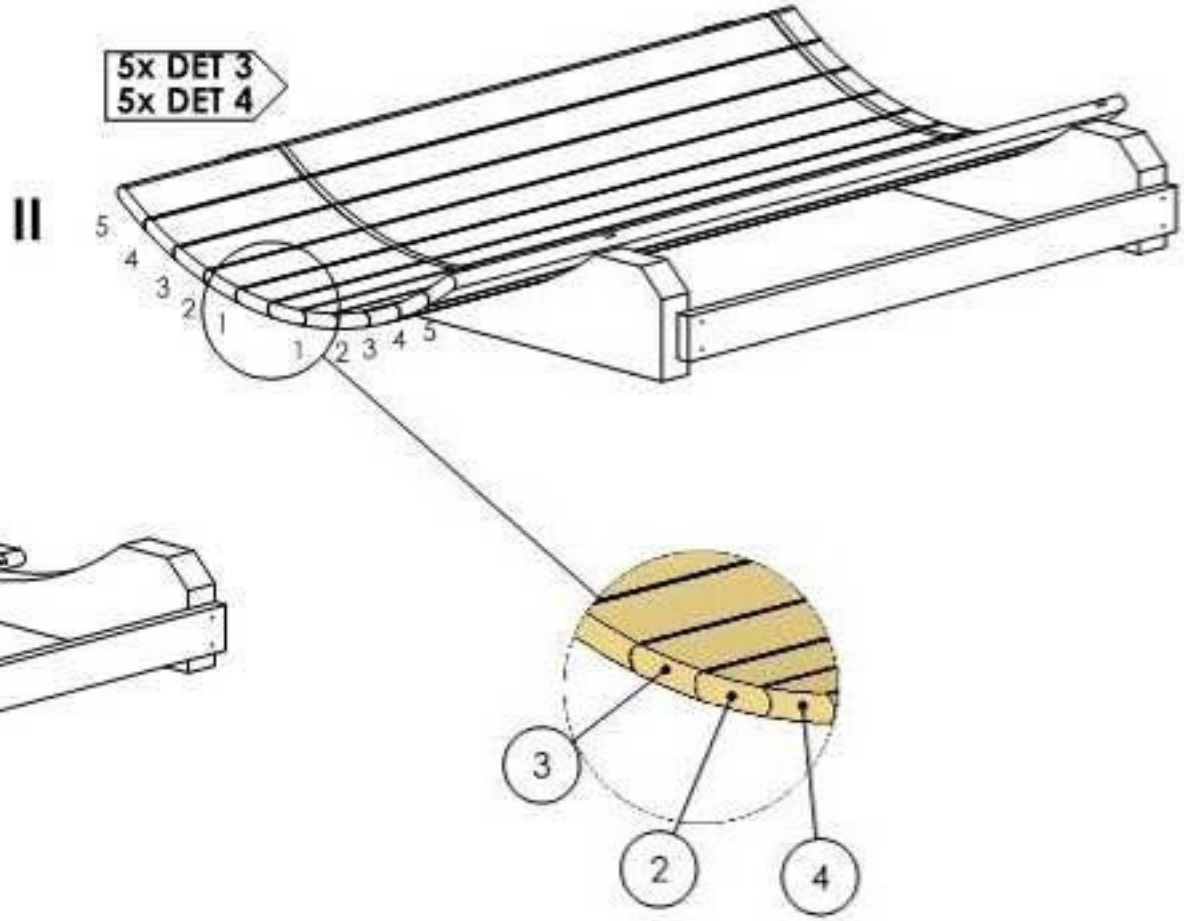

2

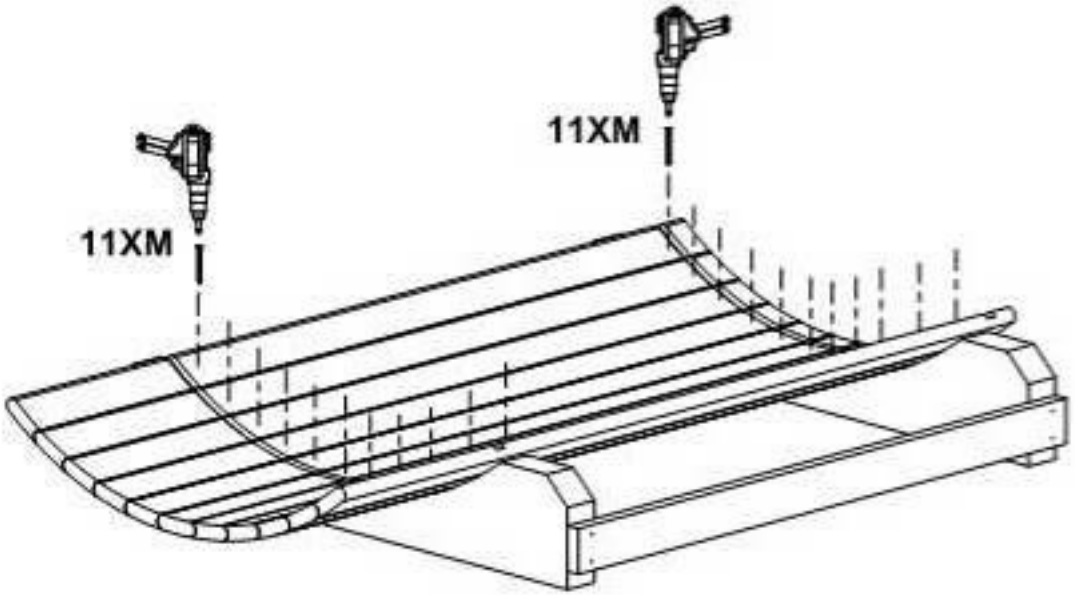

IV

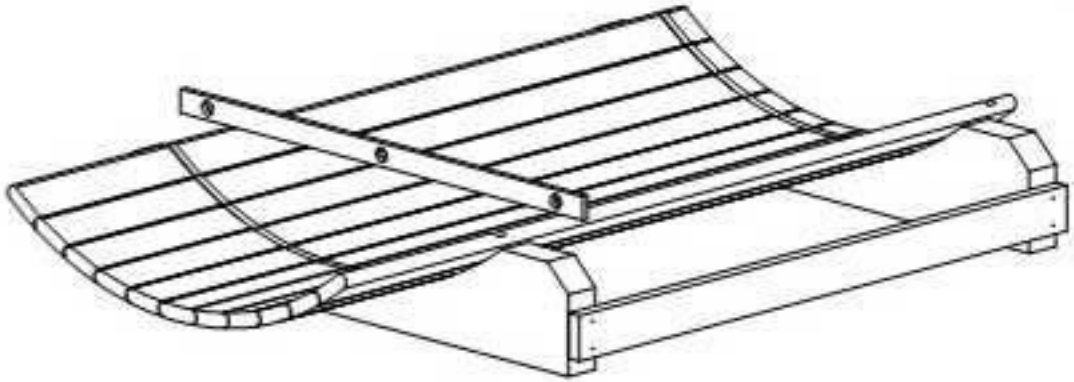

III

3

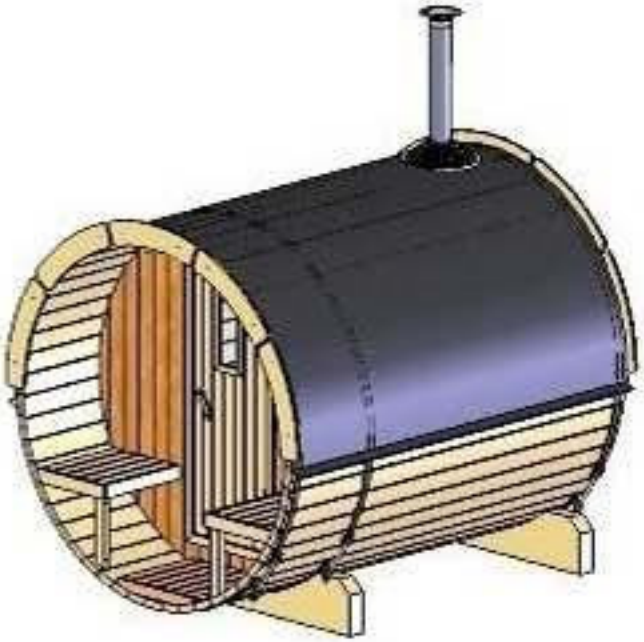

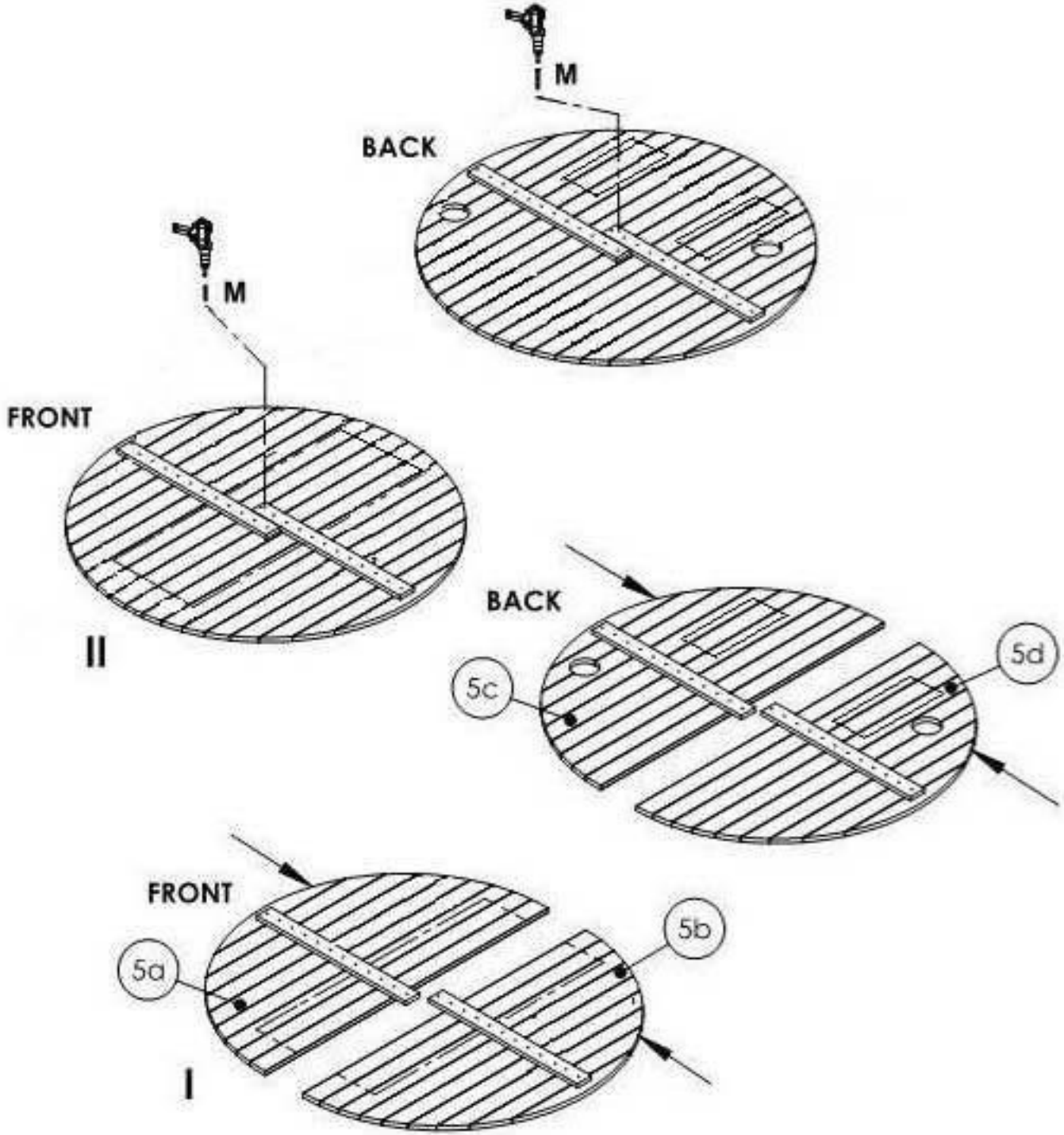

4

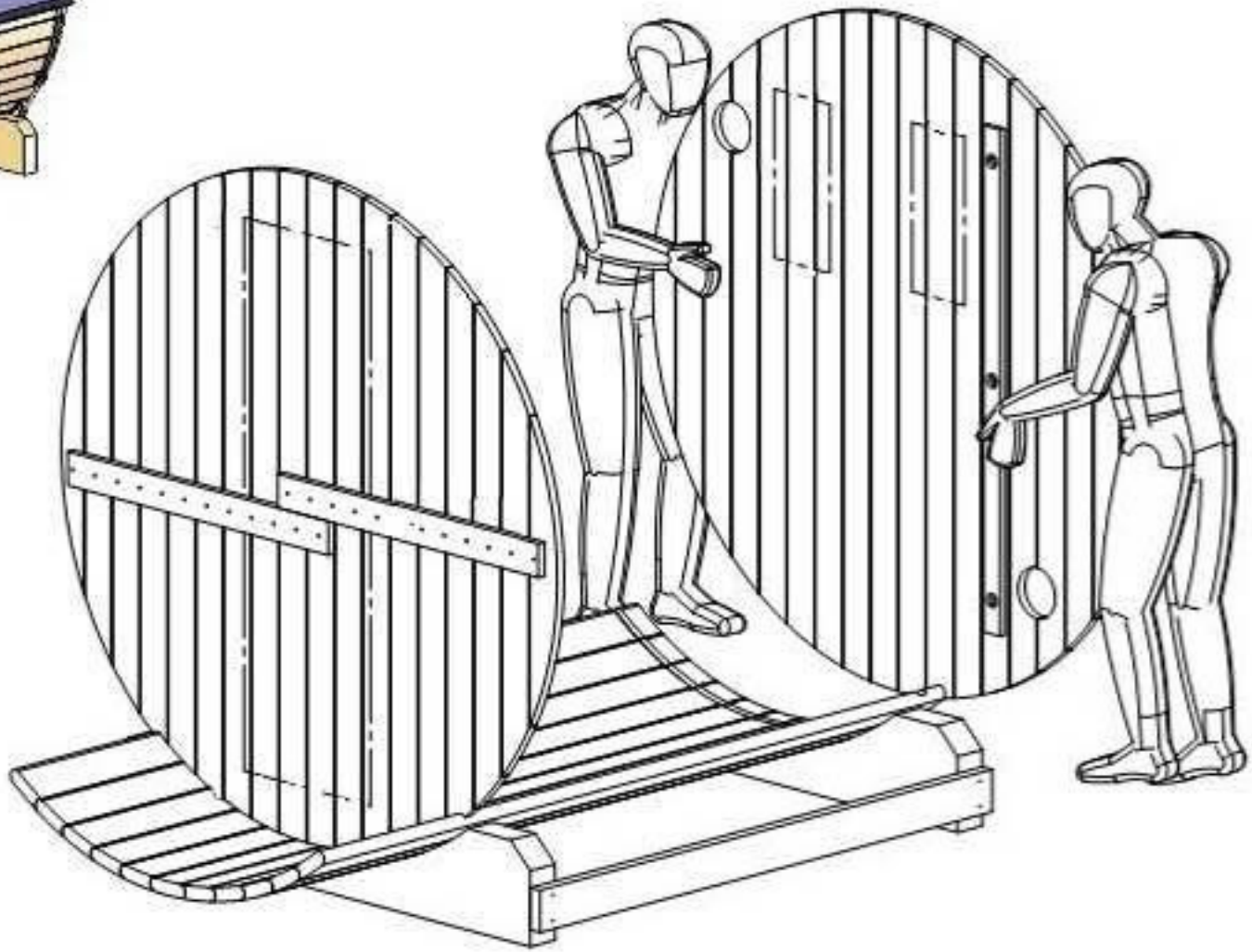

5

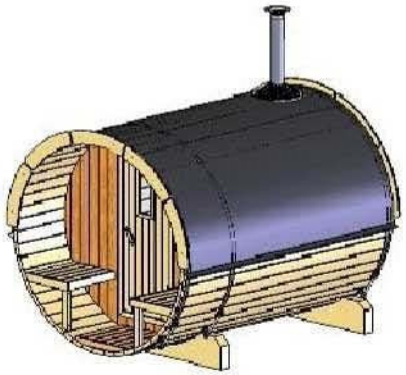

WICHTIG !

IMPORTANT !

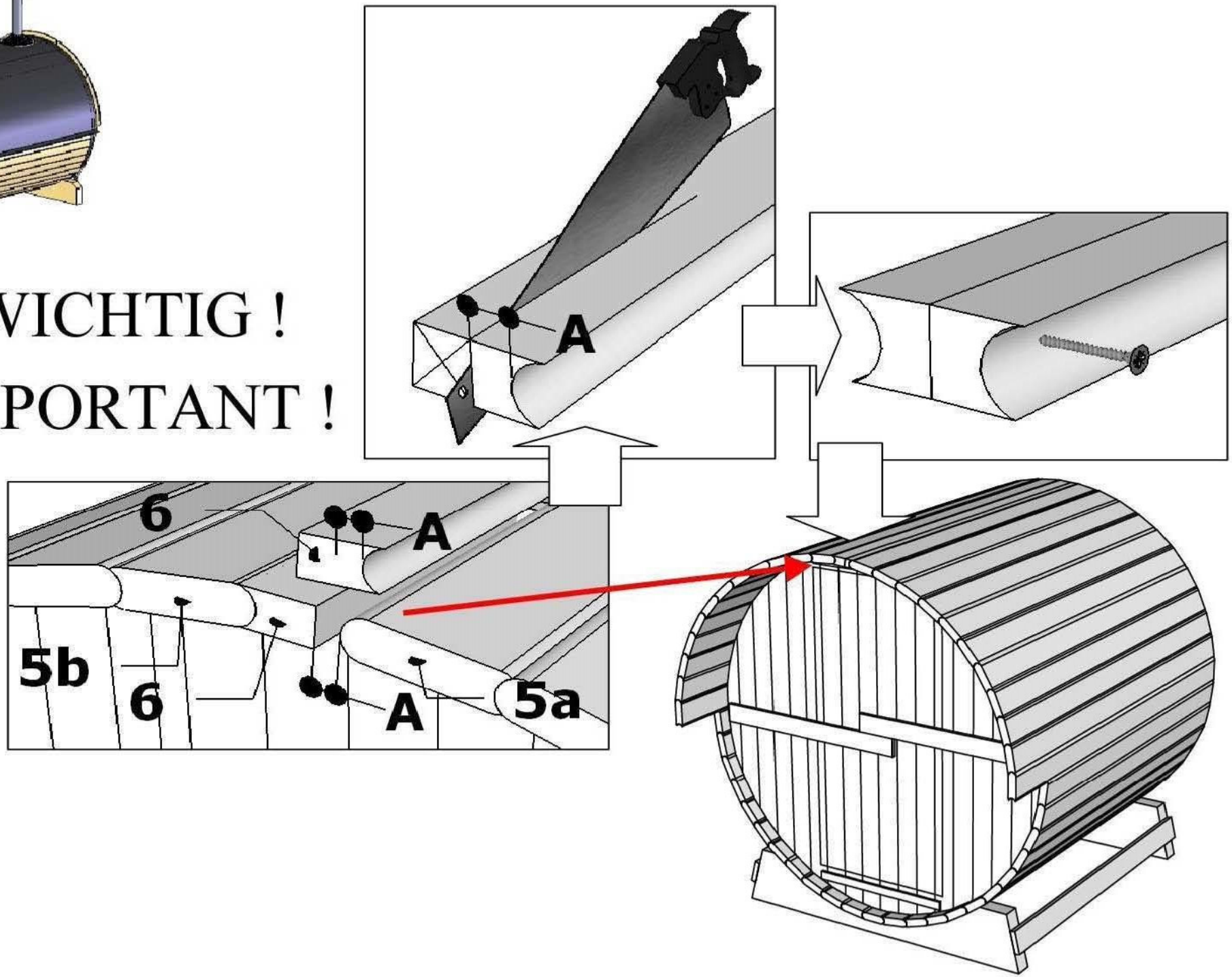

6 A

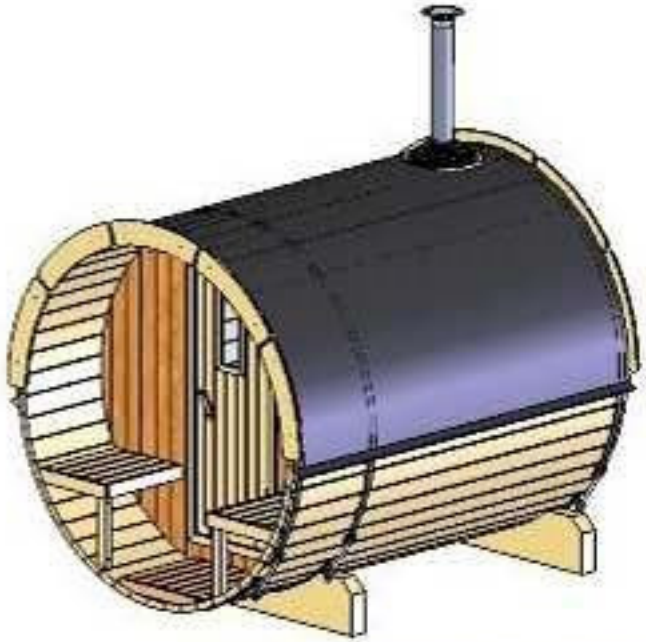

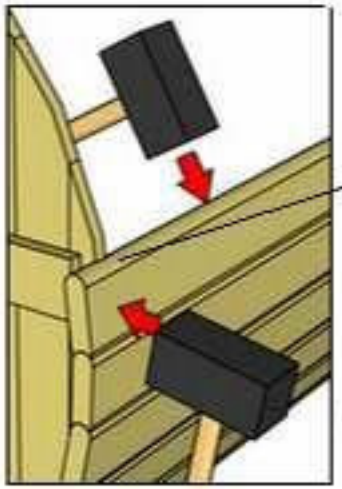

I

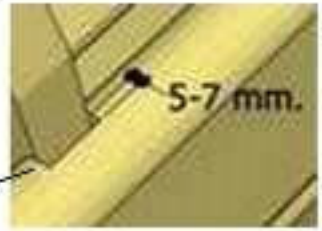

Siehe Seite 6A

1x DET 6

10x DET 3
11x DET 4

III

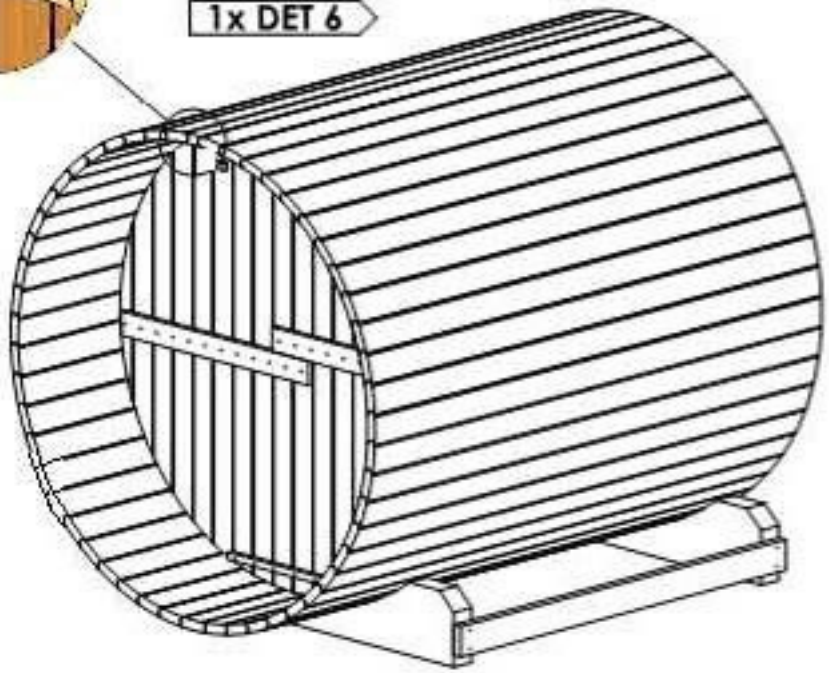

14xM

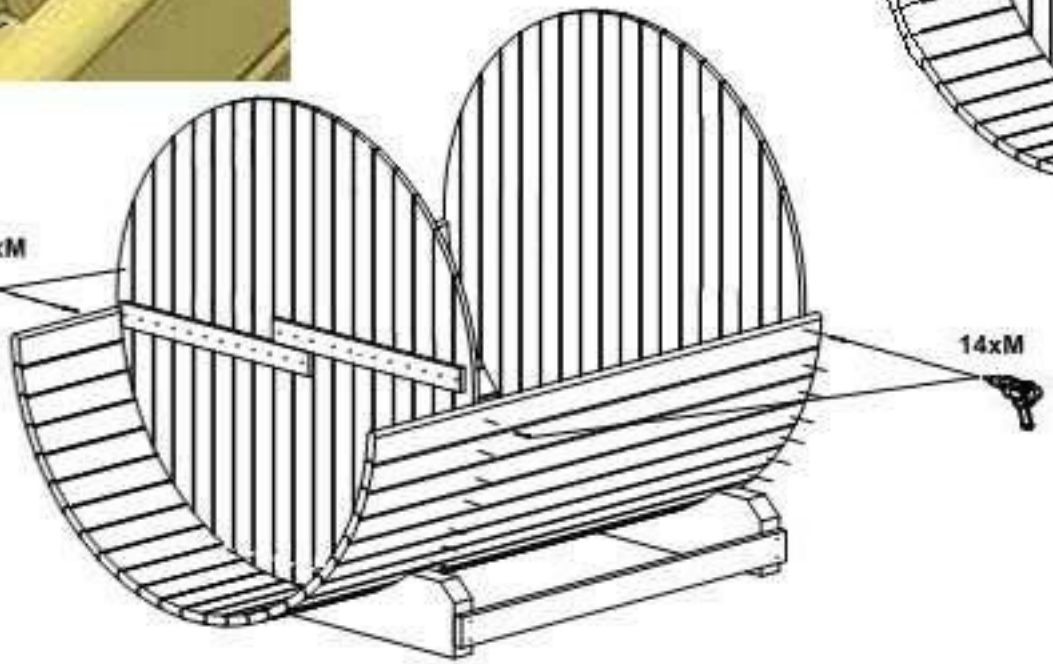

14xM

7x DET 3
7x DET 4

II

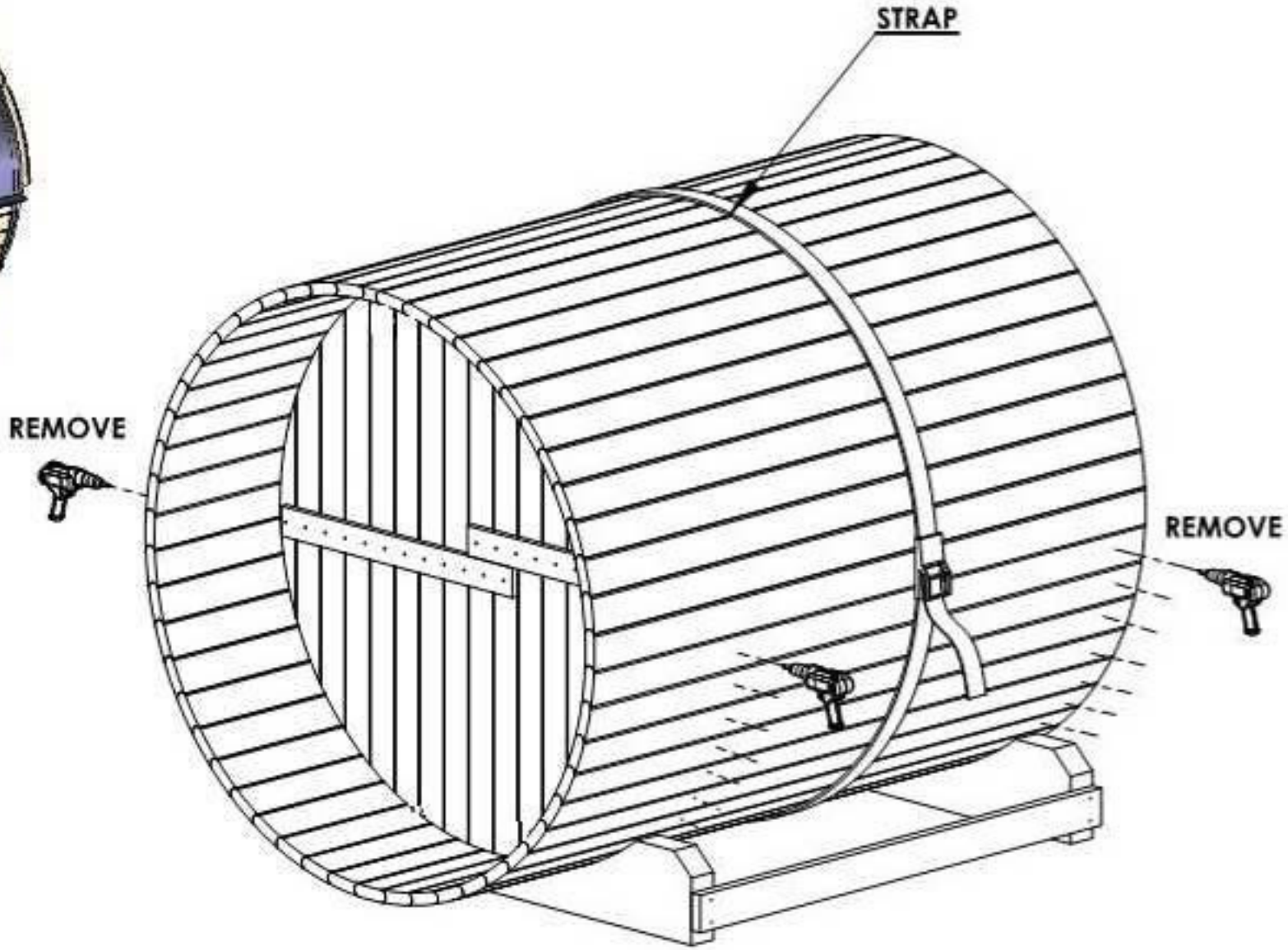

7 (1)

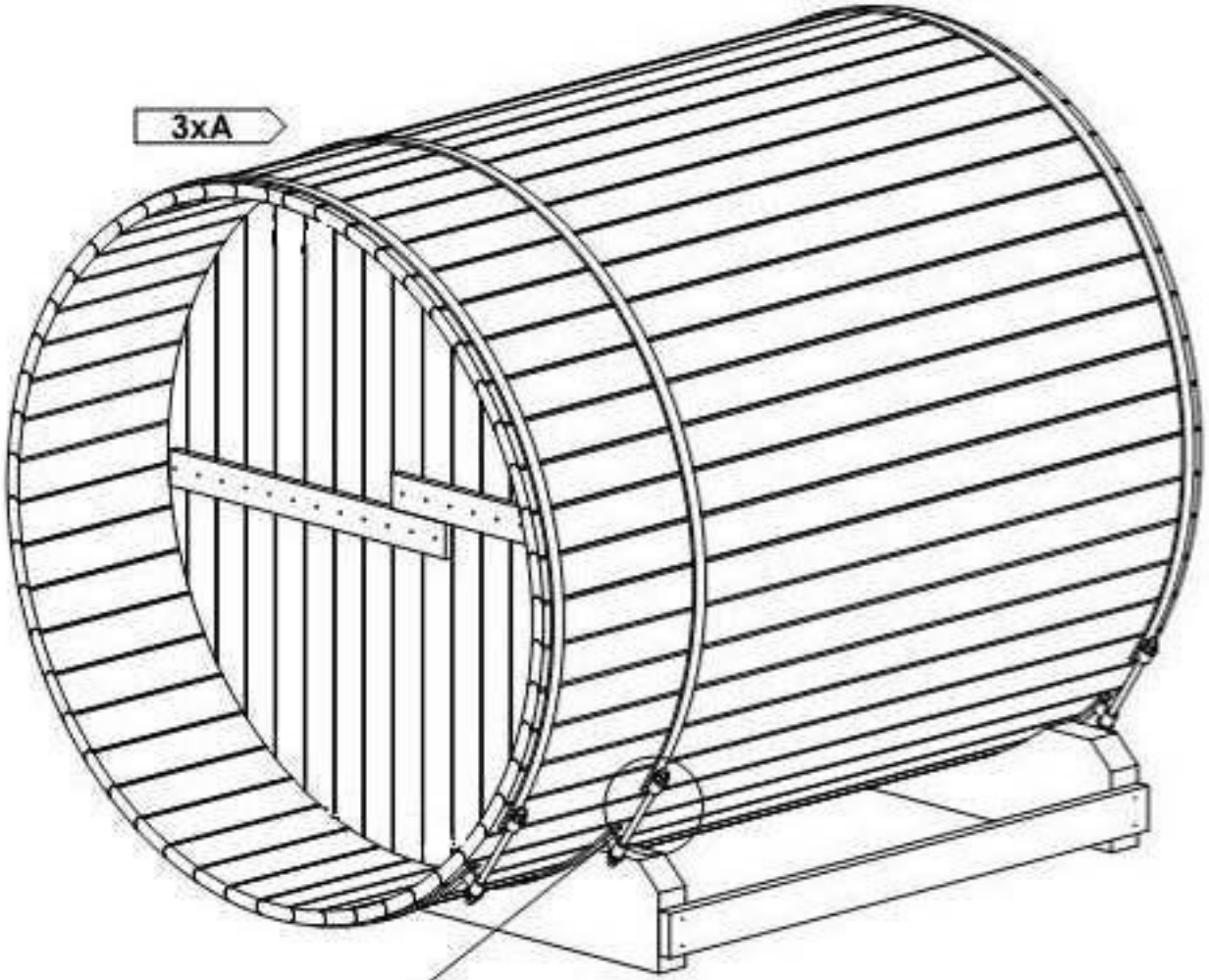

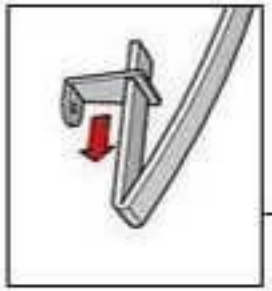

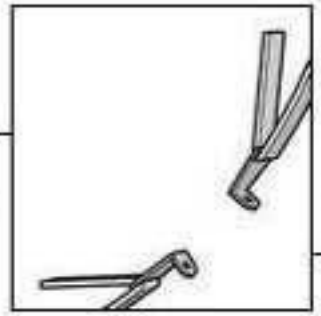

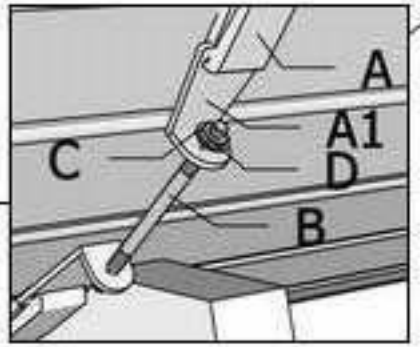

7 (2)

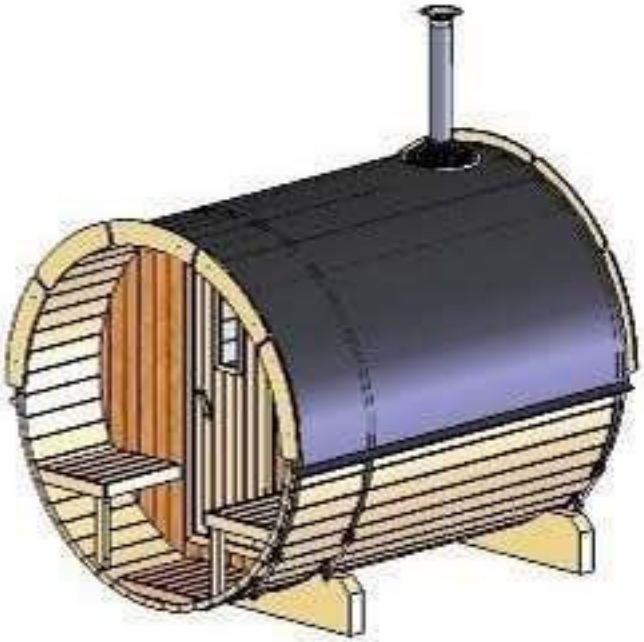

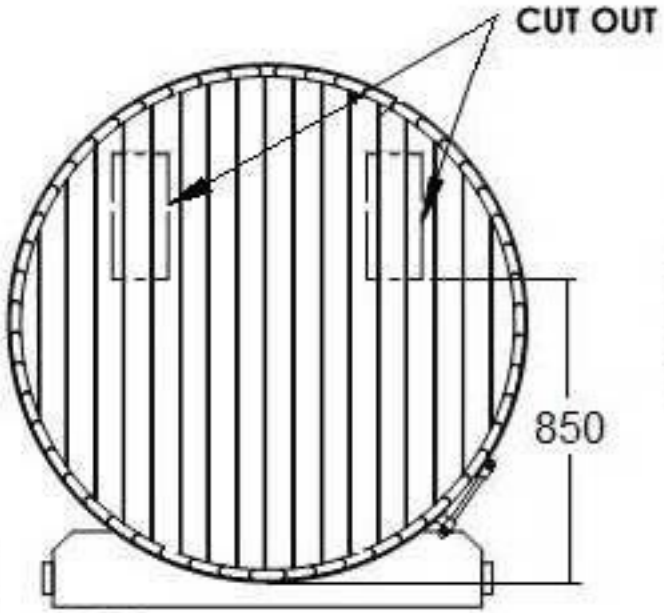

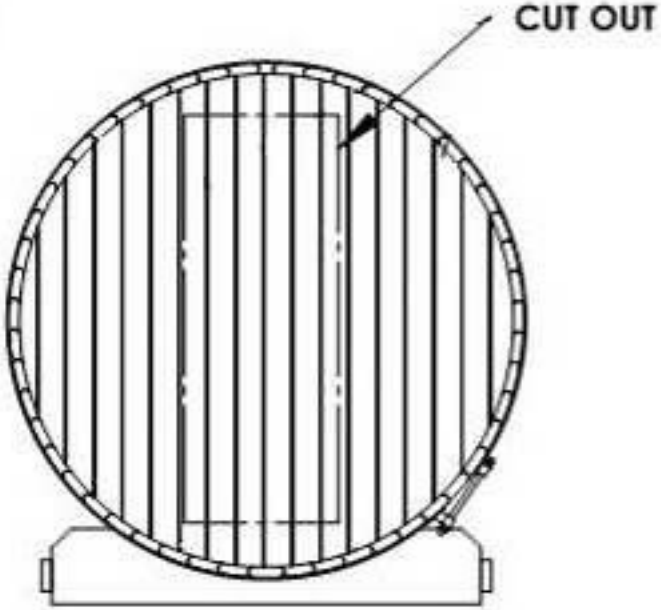

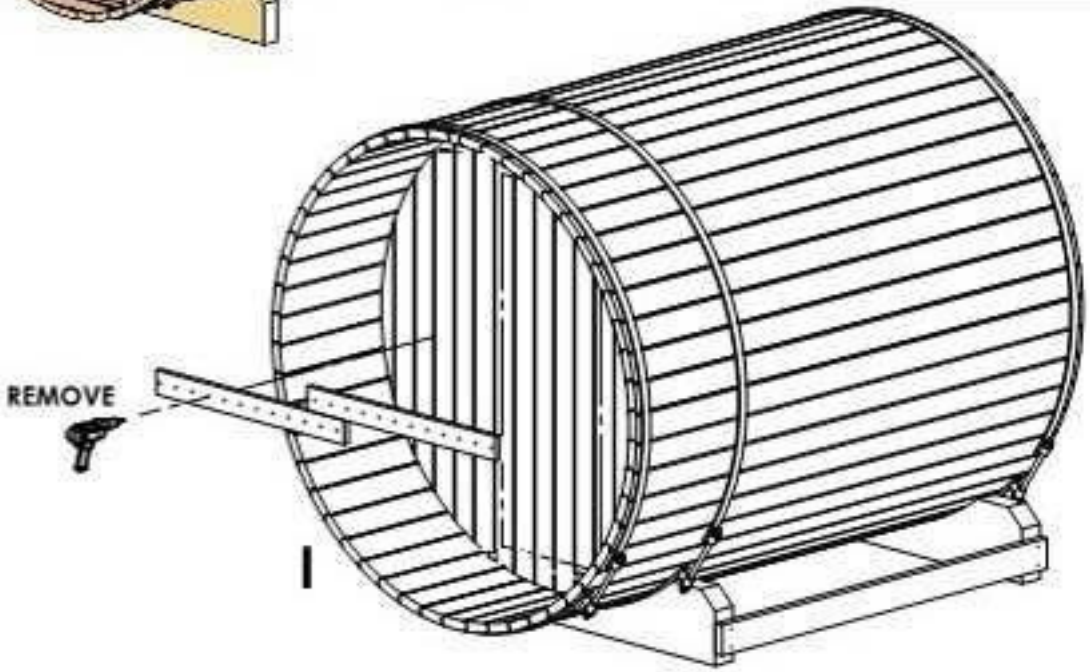

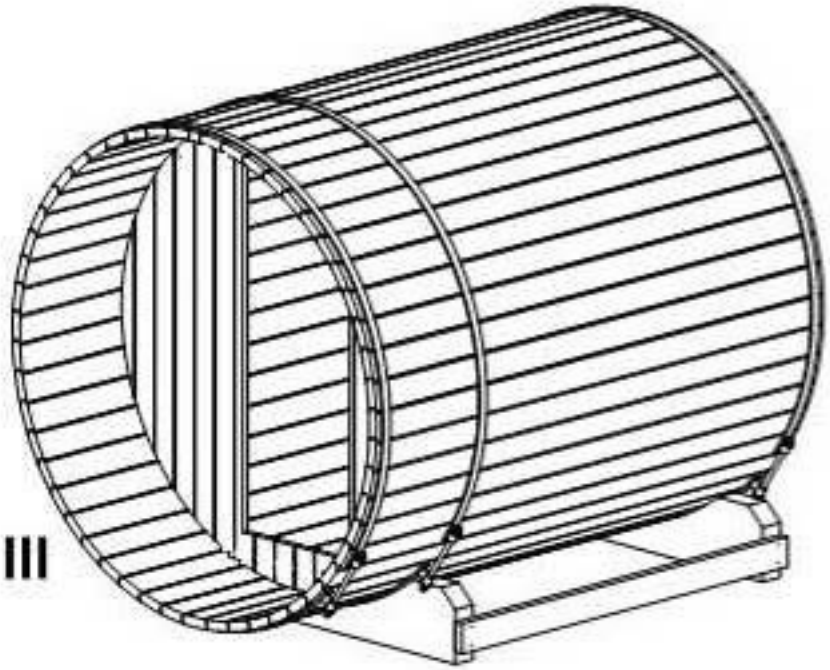

8

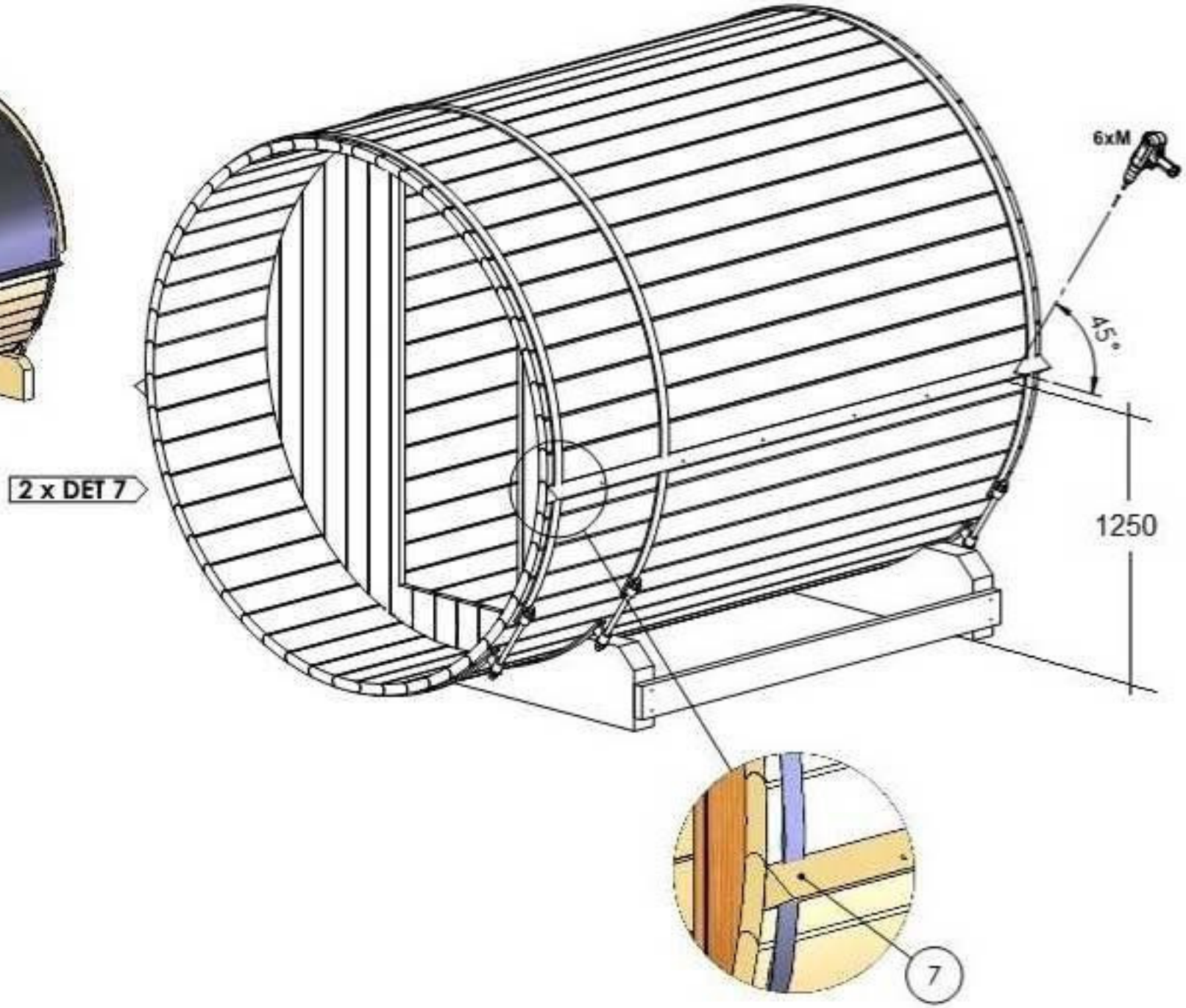

9

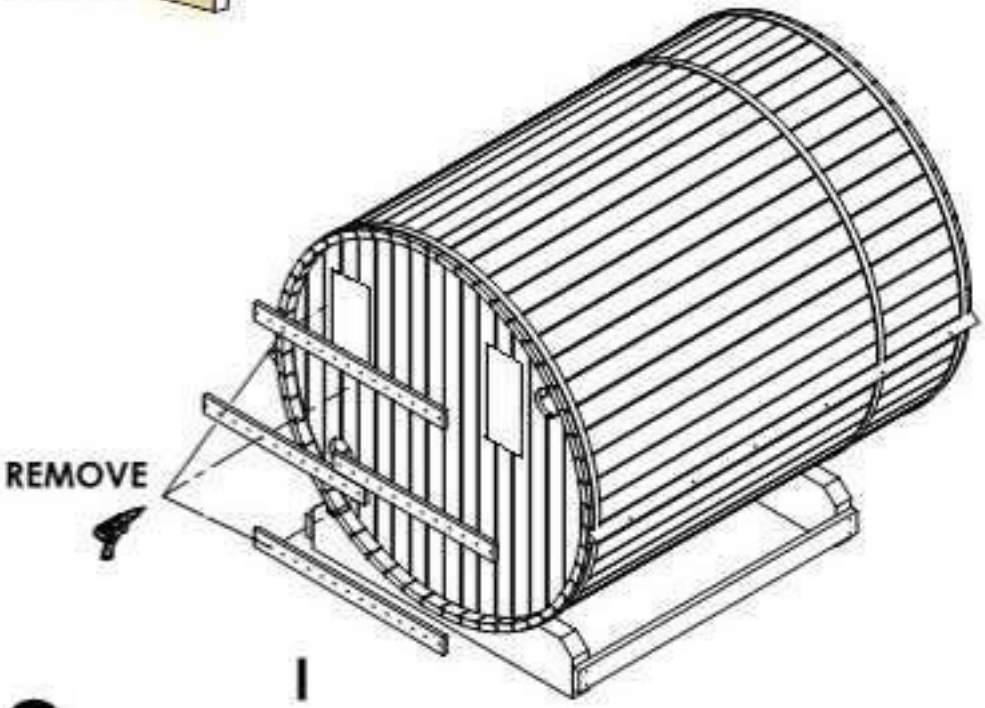
REMOVE
I

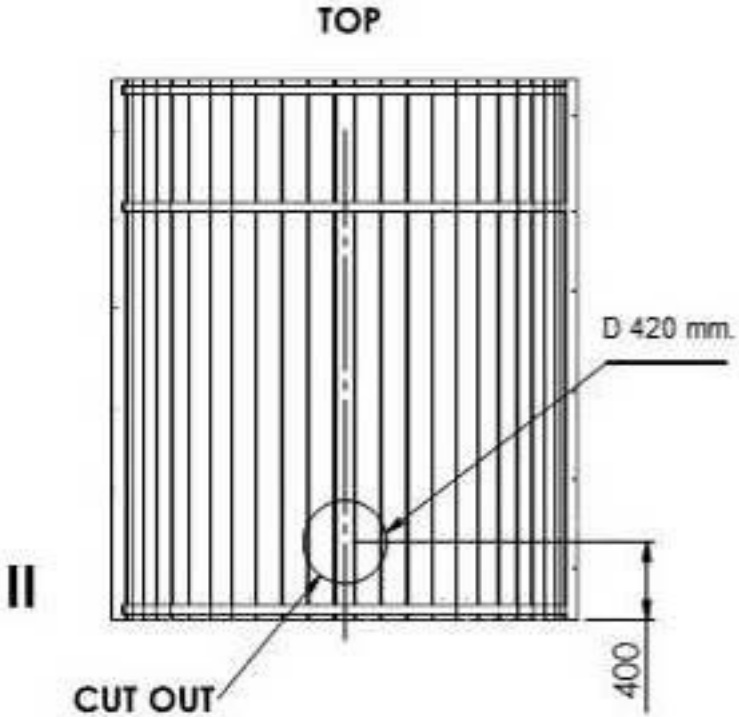
TOP
D 420 mm.
II
400
CUT OUT

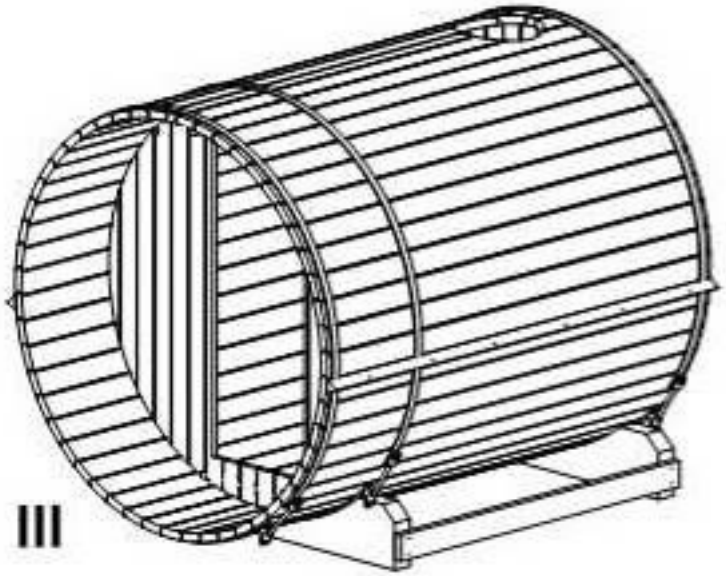
III

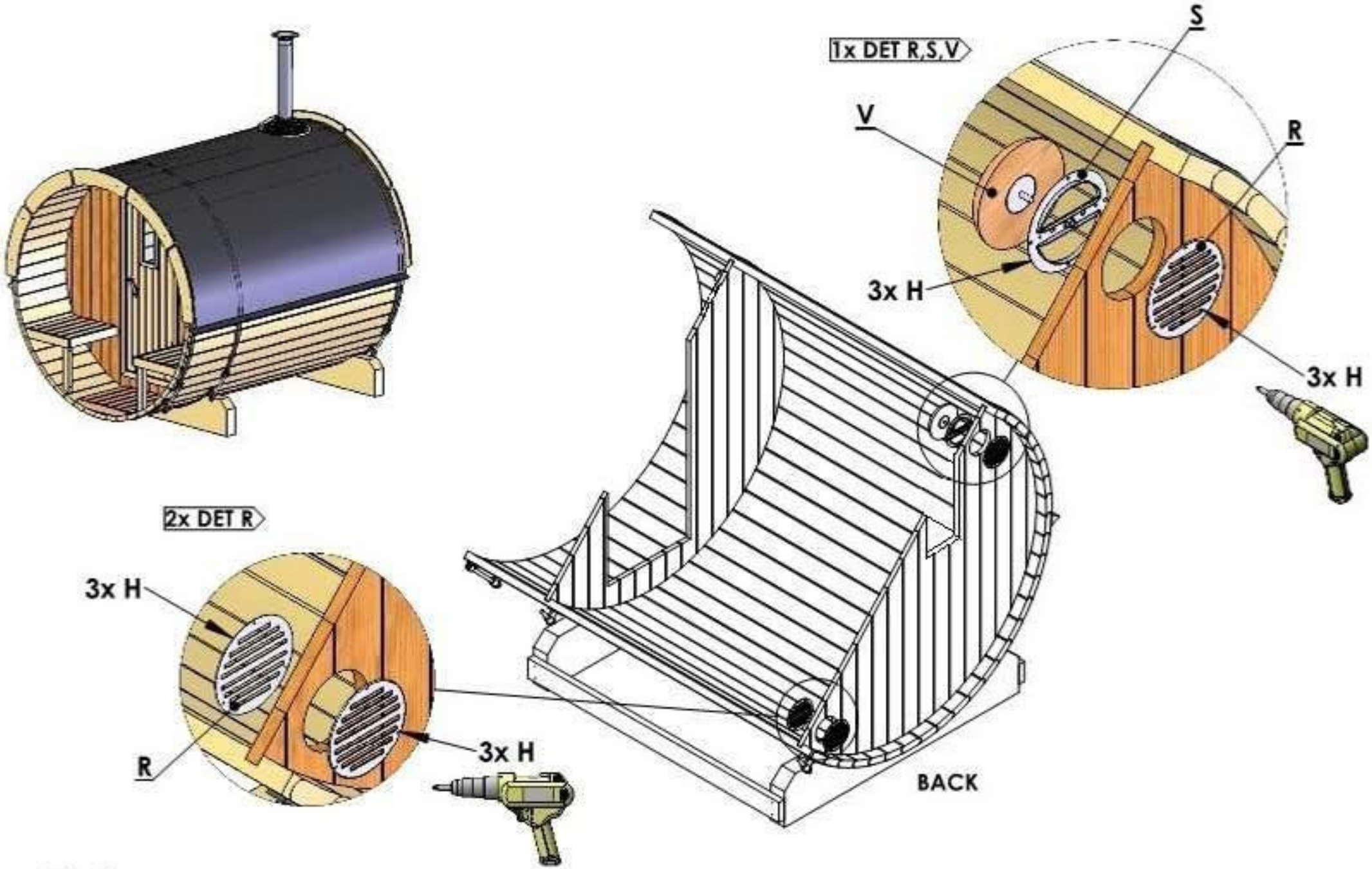
1x DET R,S,V
S
V
R
3x H
3x H
2x DET R
3x H
R
3x H
BACK

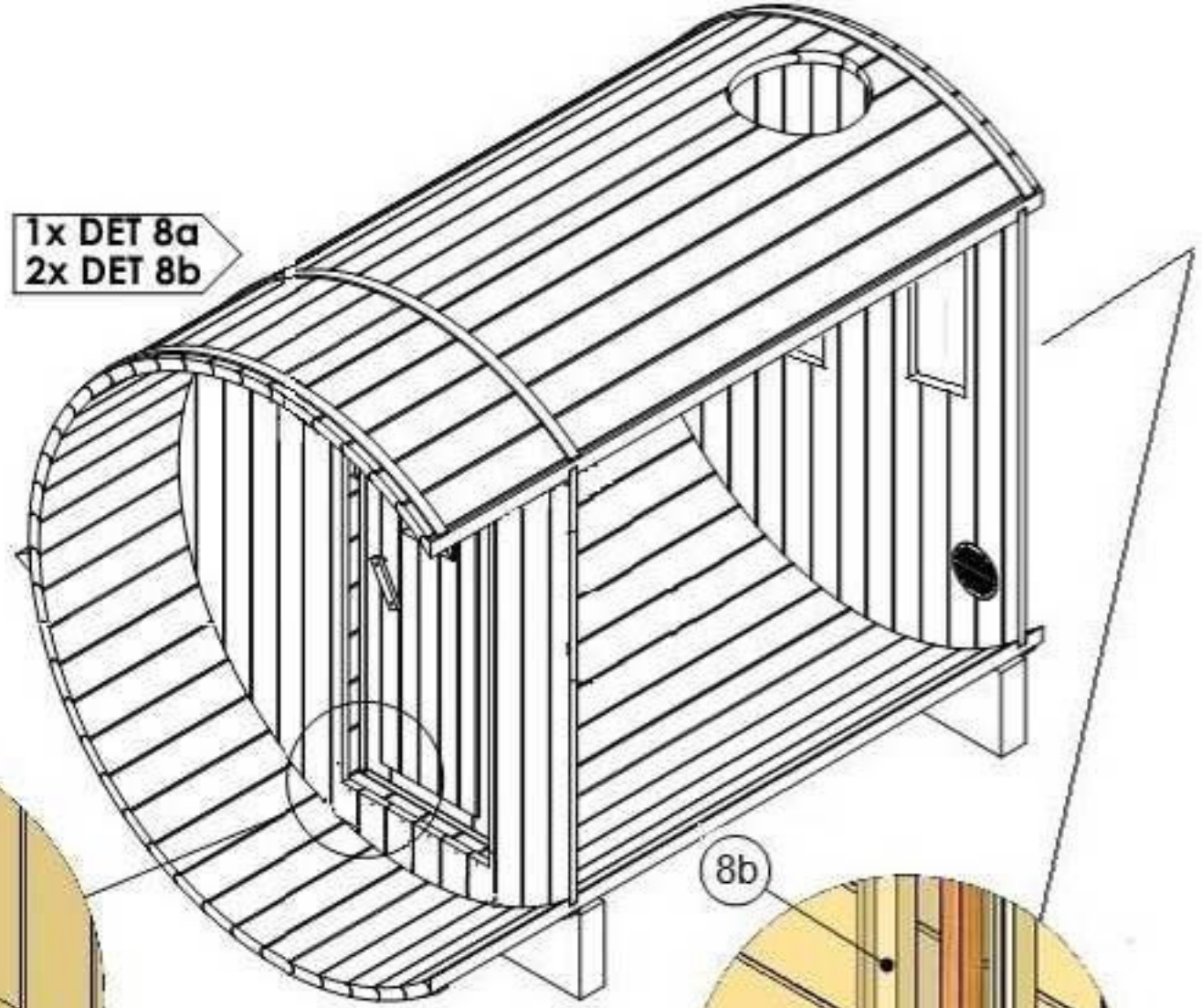

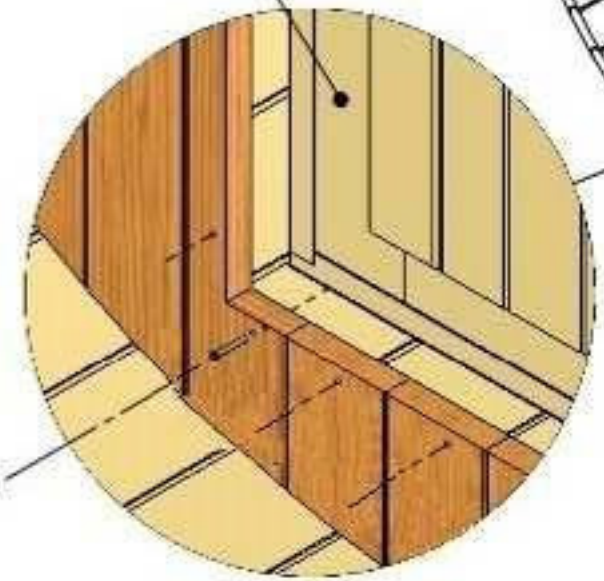

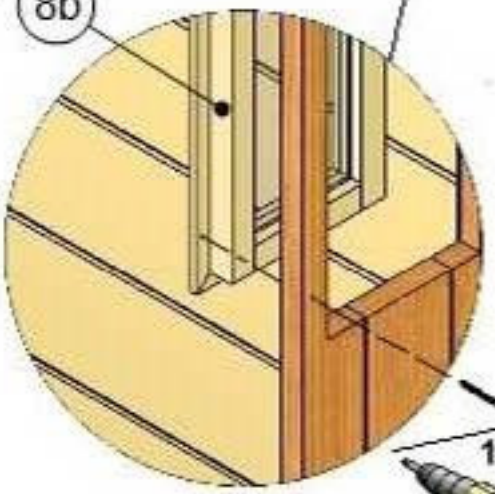

12

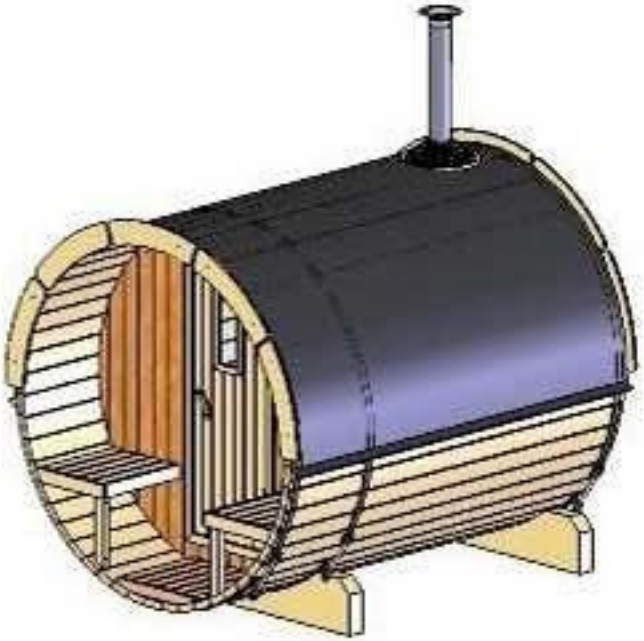

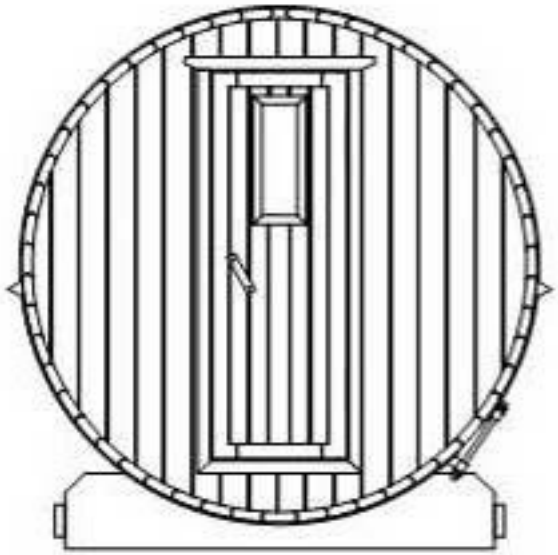

II

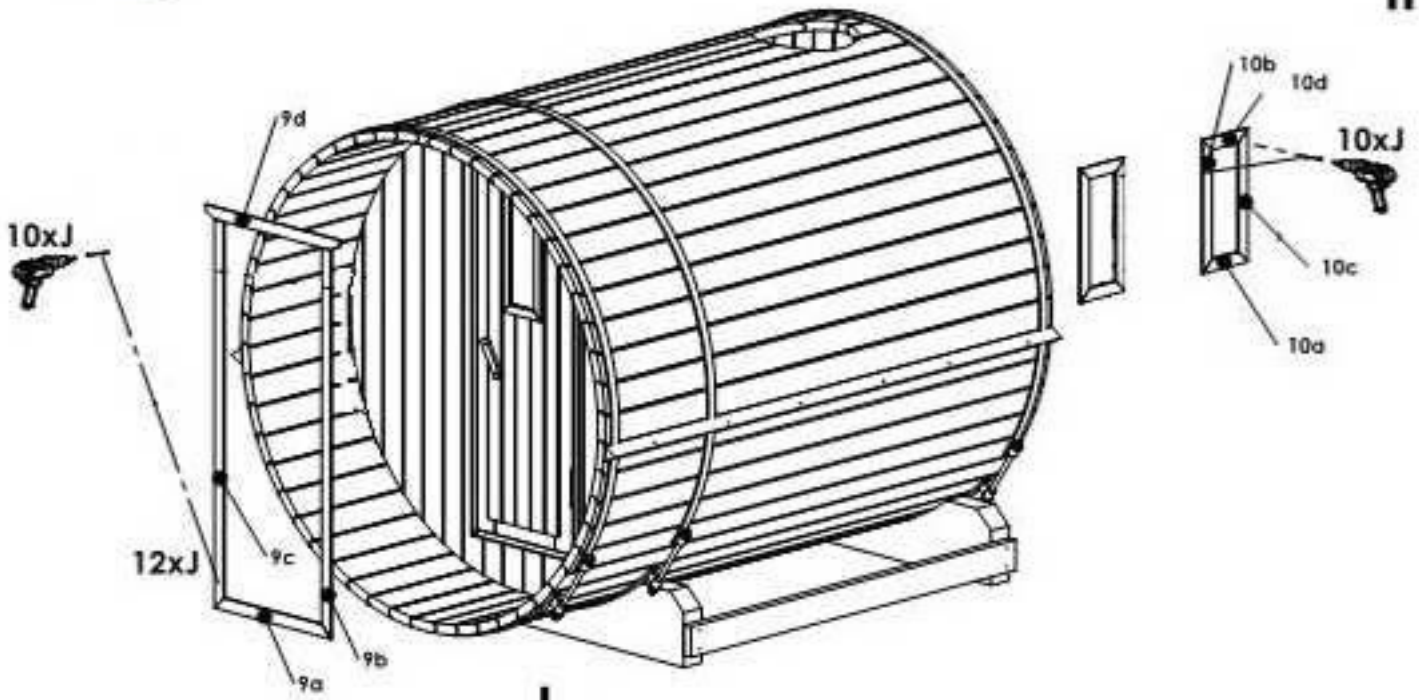

I

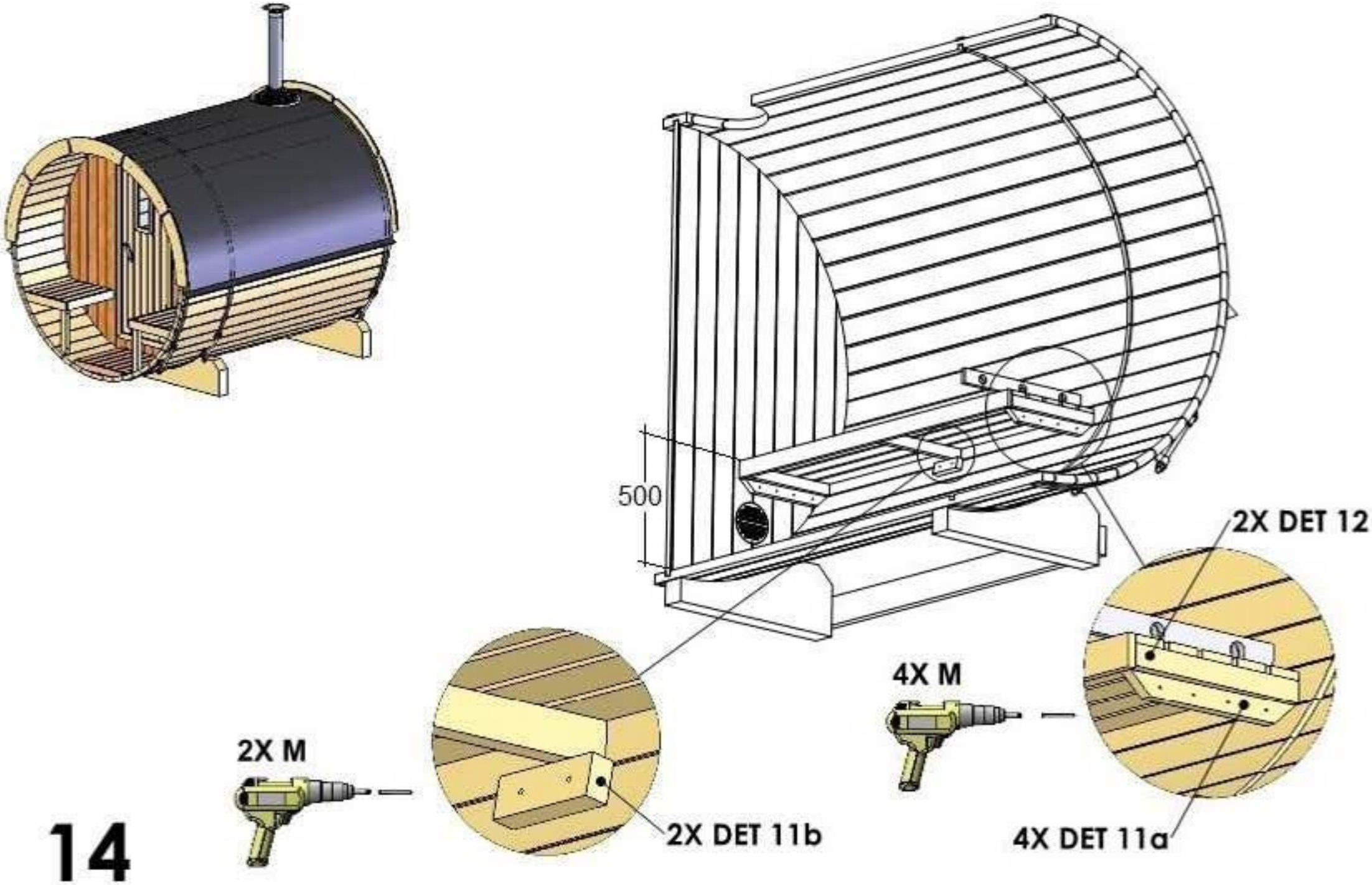
500
2X DET 12
4X M
2X M
2X DET 11b
4X DET 11a

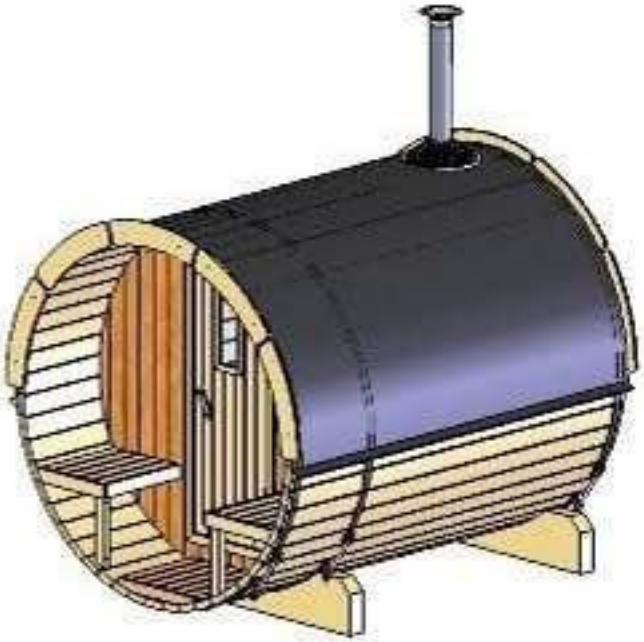

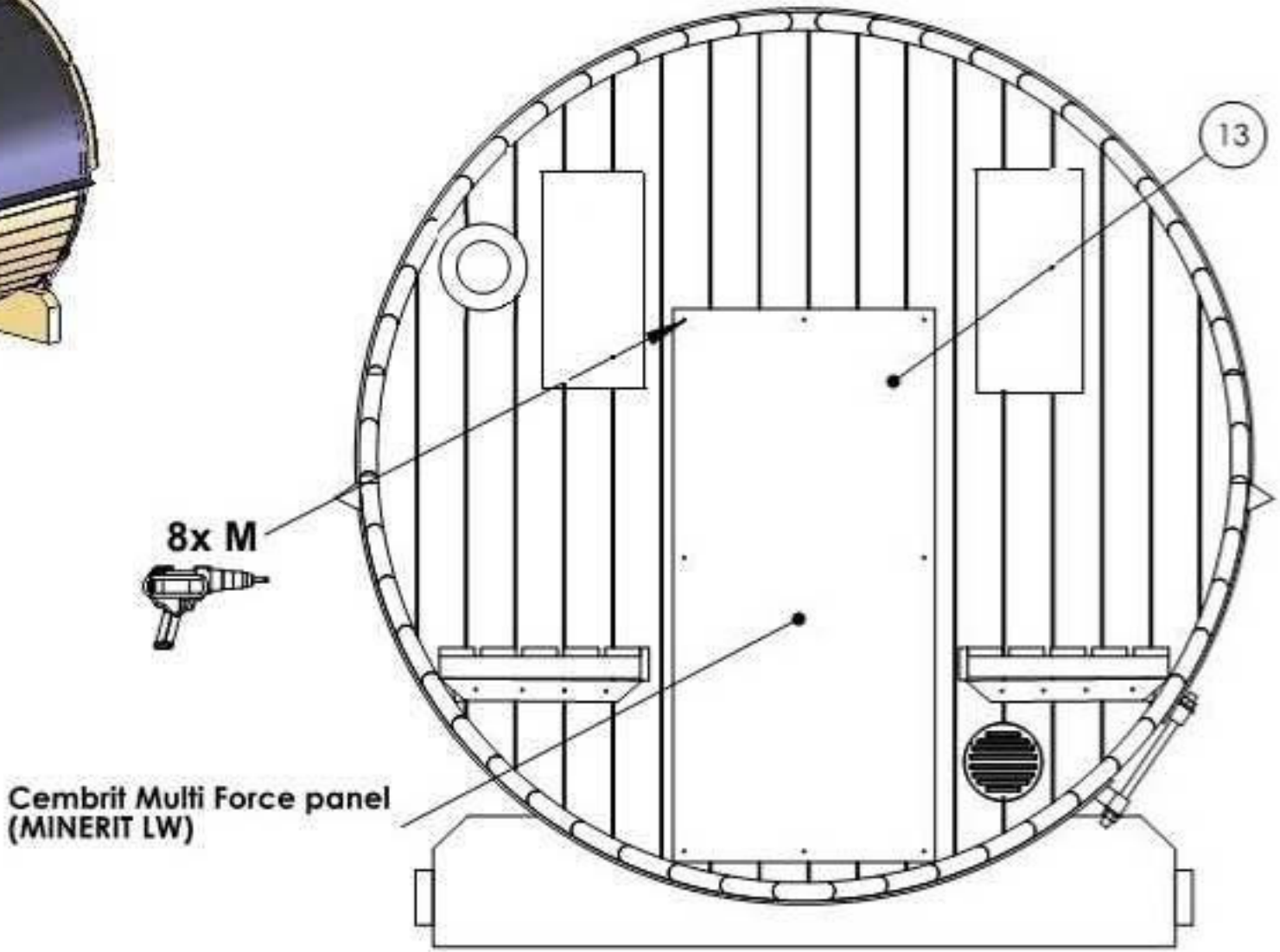
13
8x M
Cembrit Multi Force panel
(MINERIT LW)

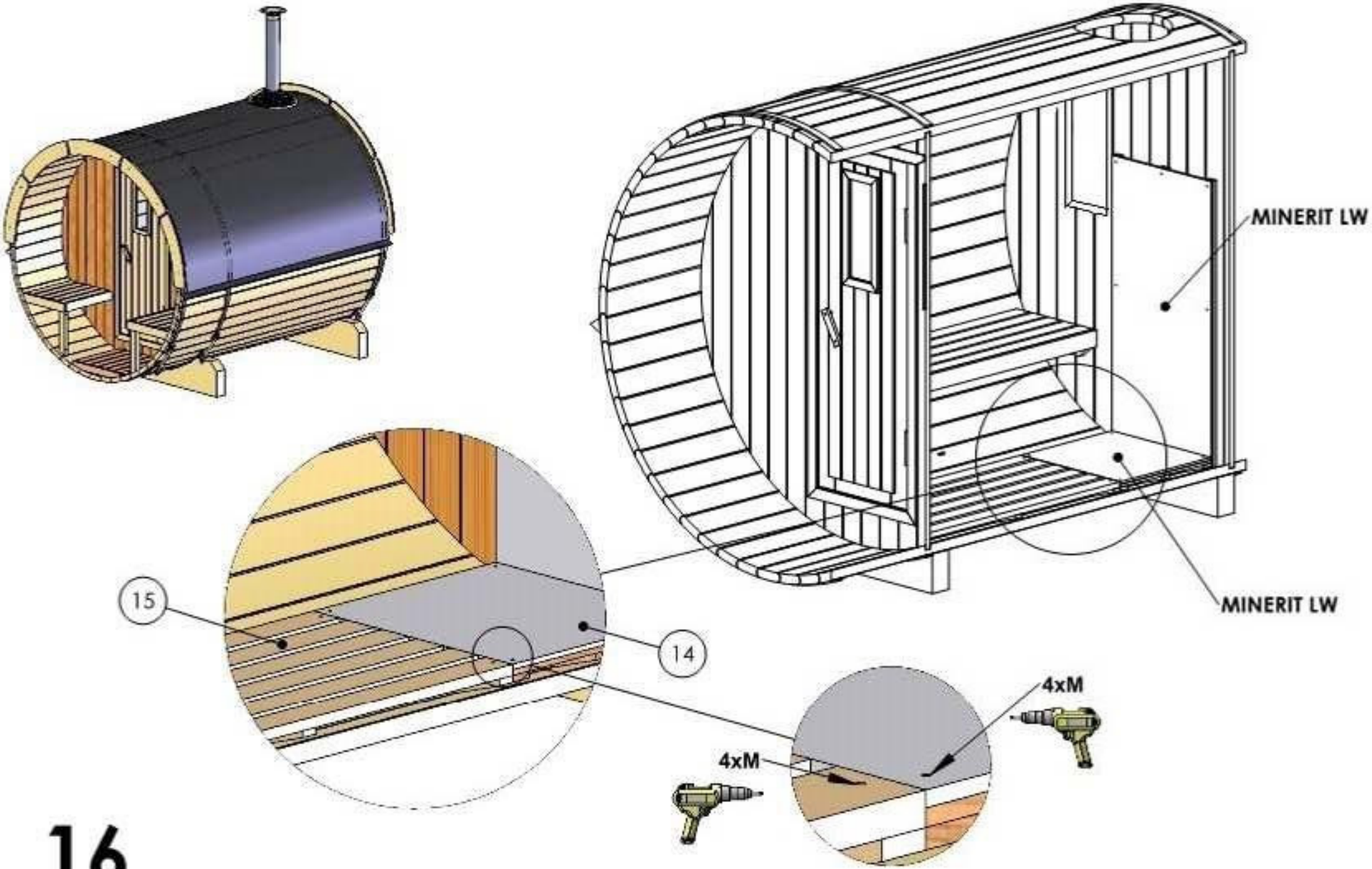

16

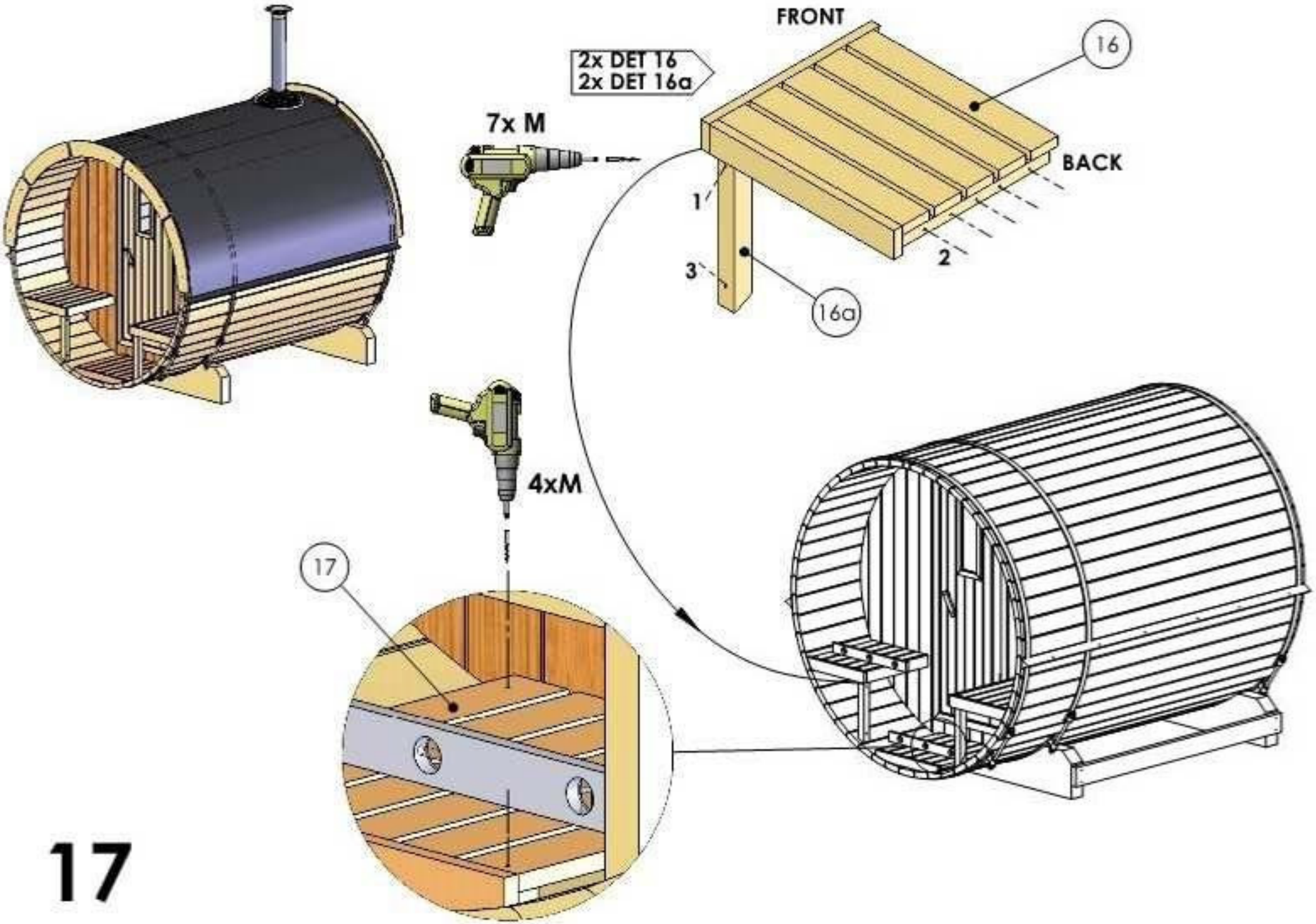

17

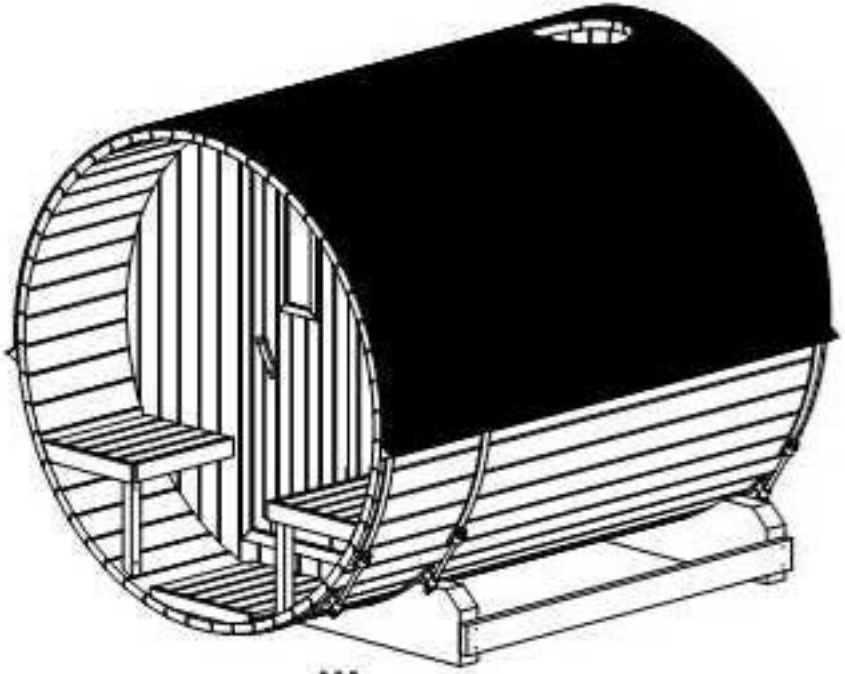

III

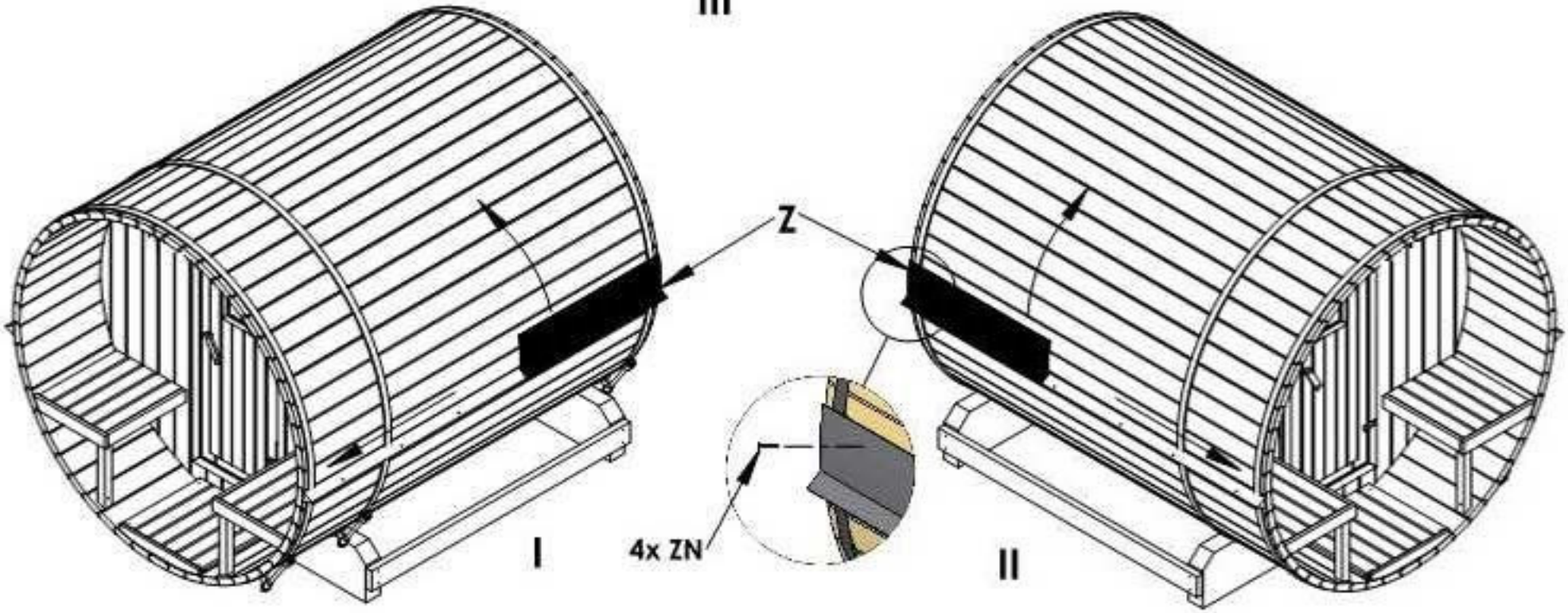

18

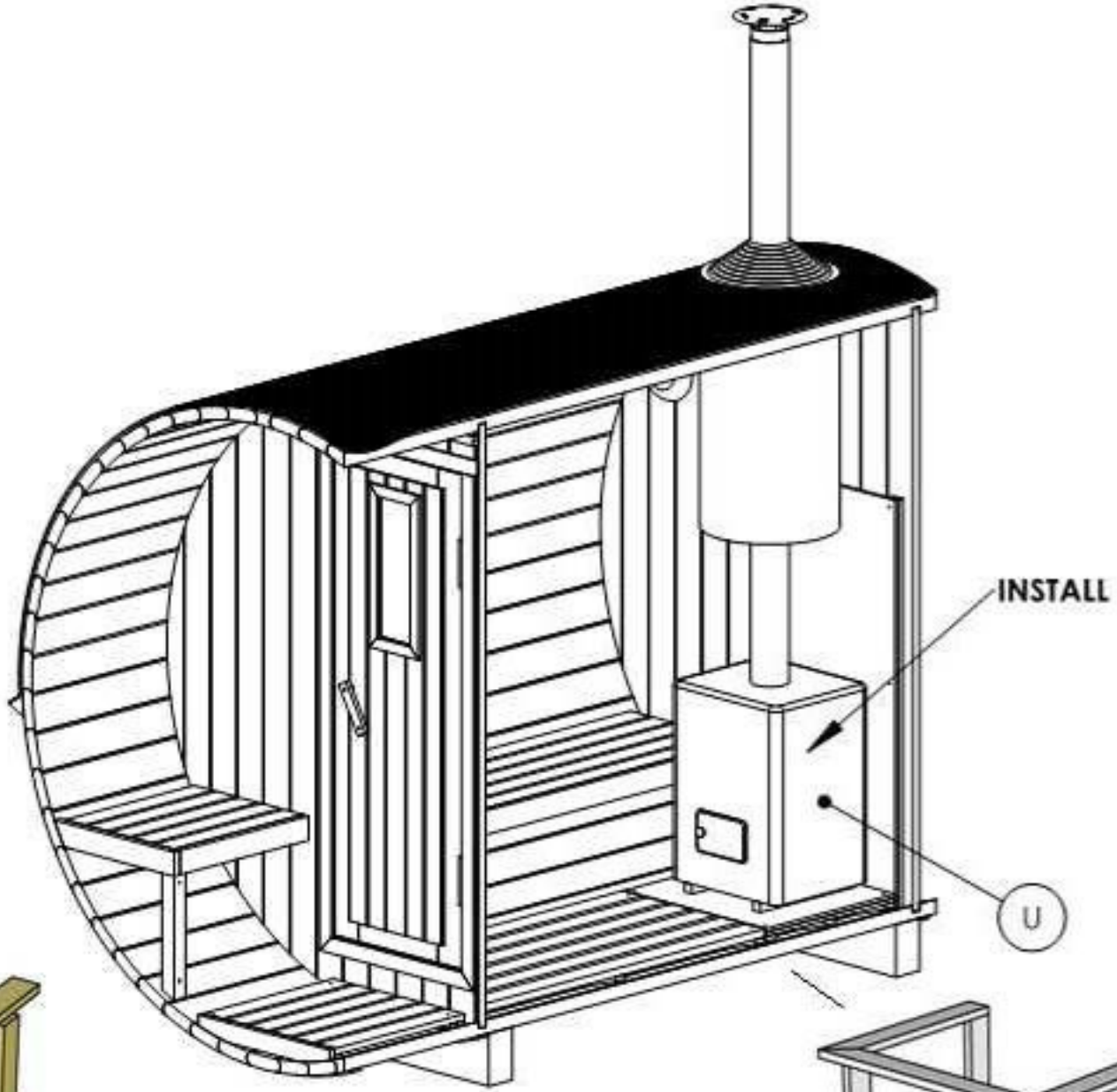
INSTALL
U

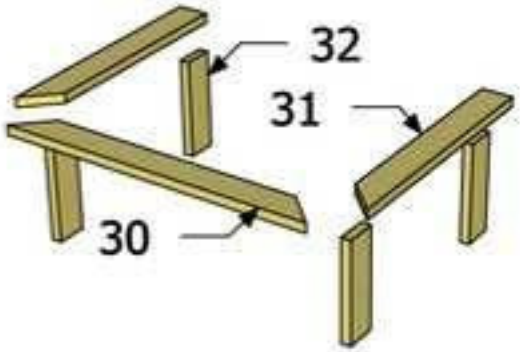
32
31
30

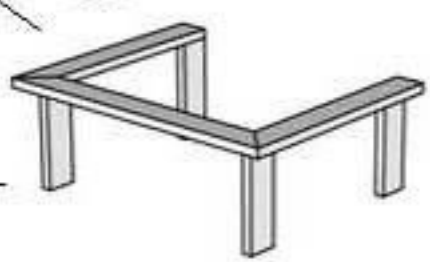

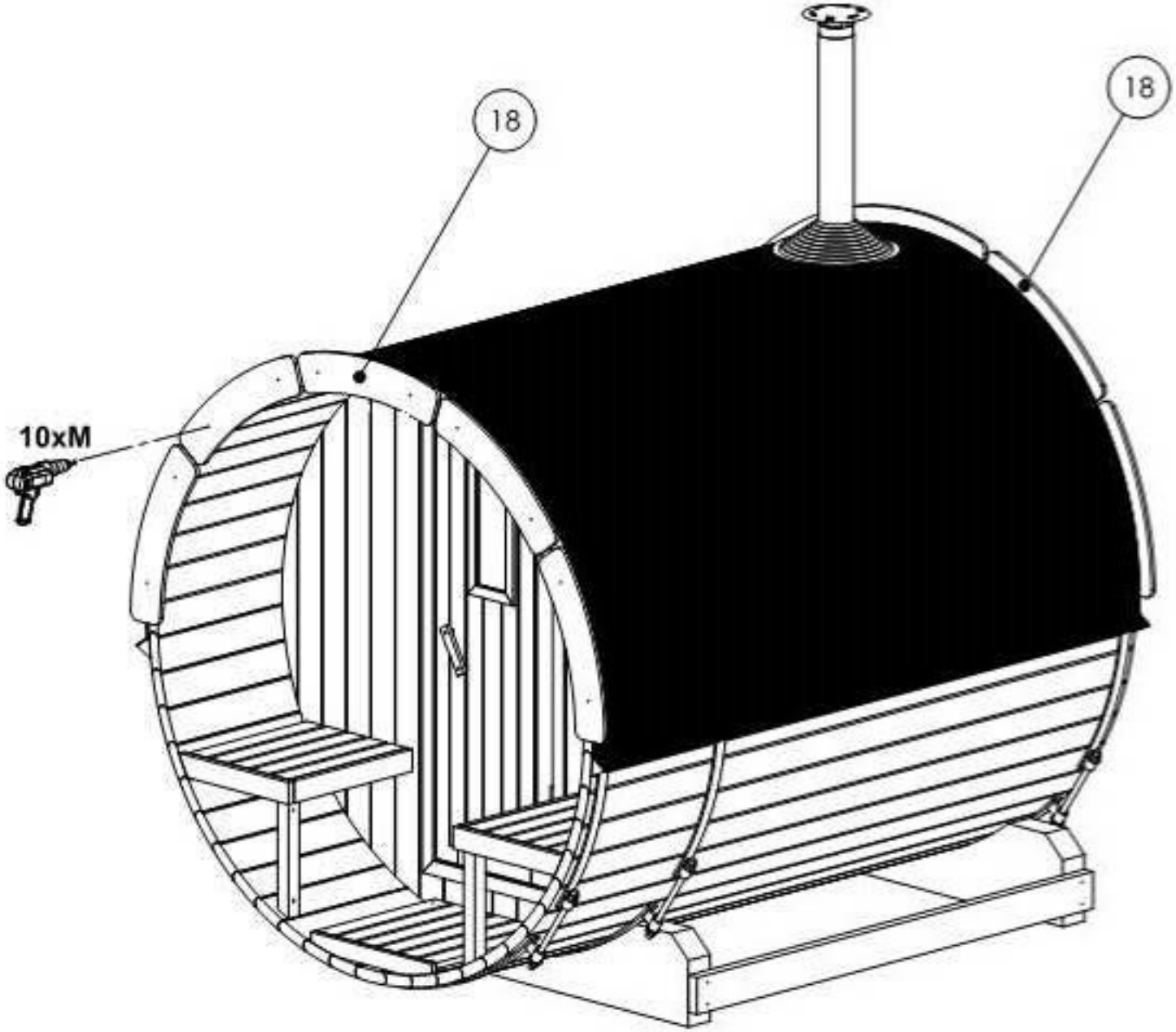

20

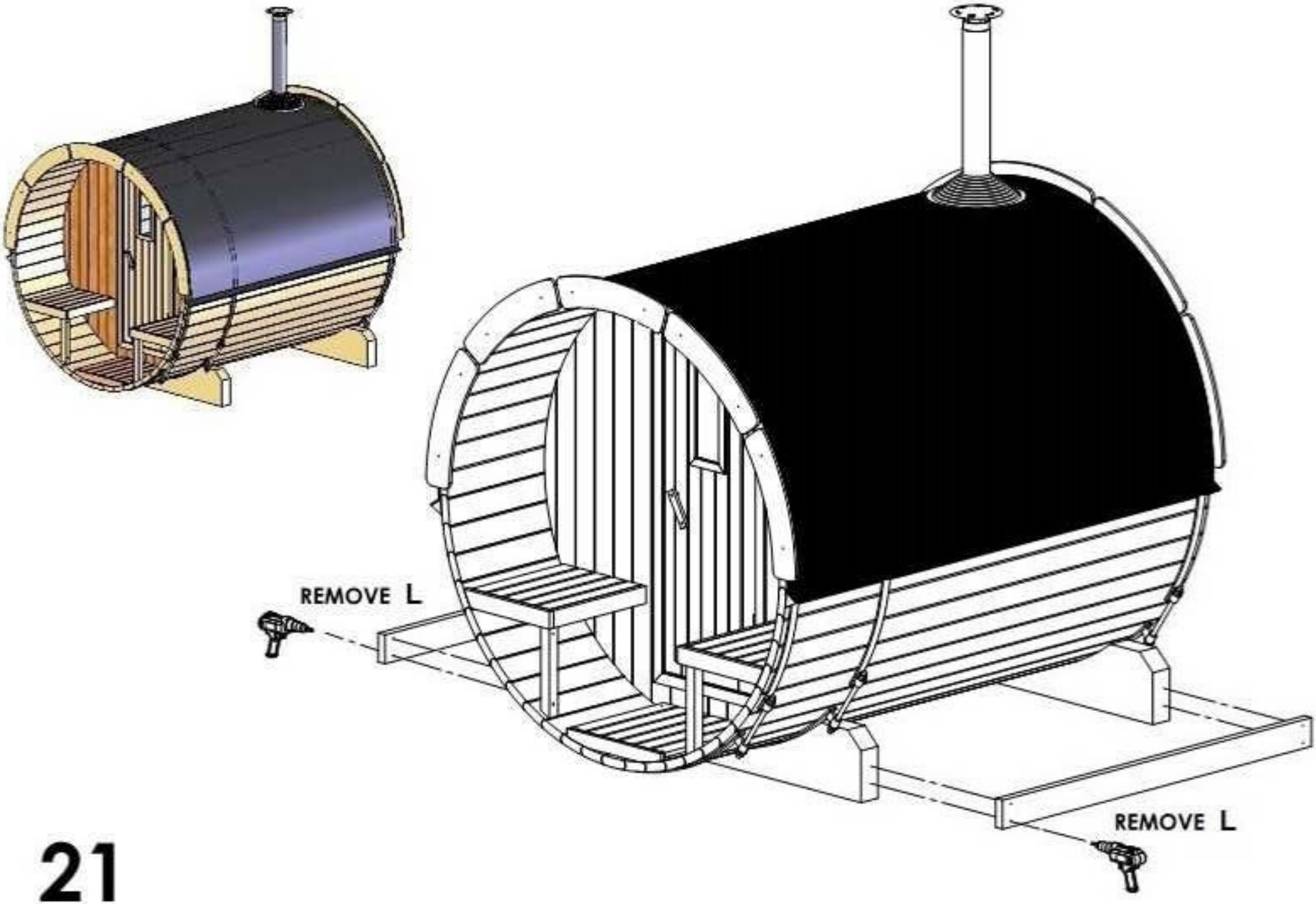
REMOVE L
REMOVE L