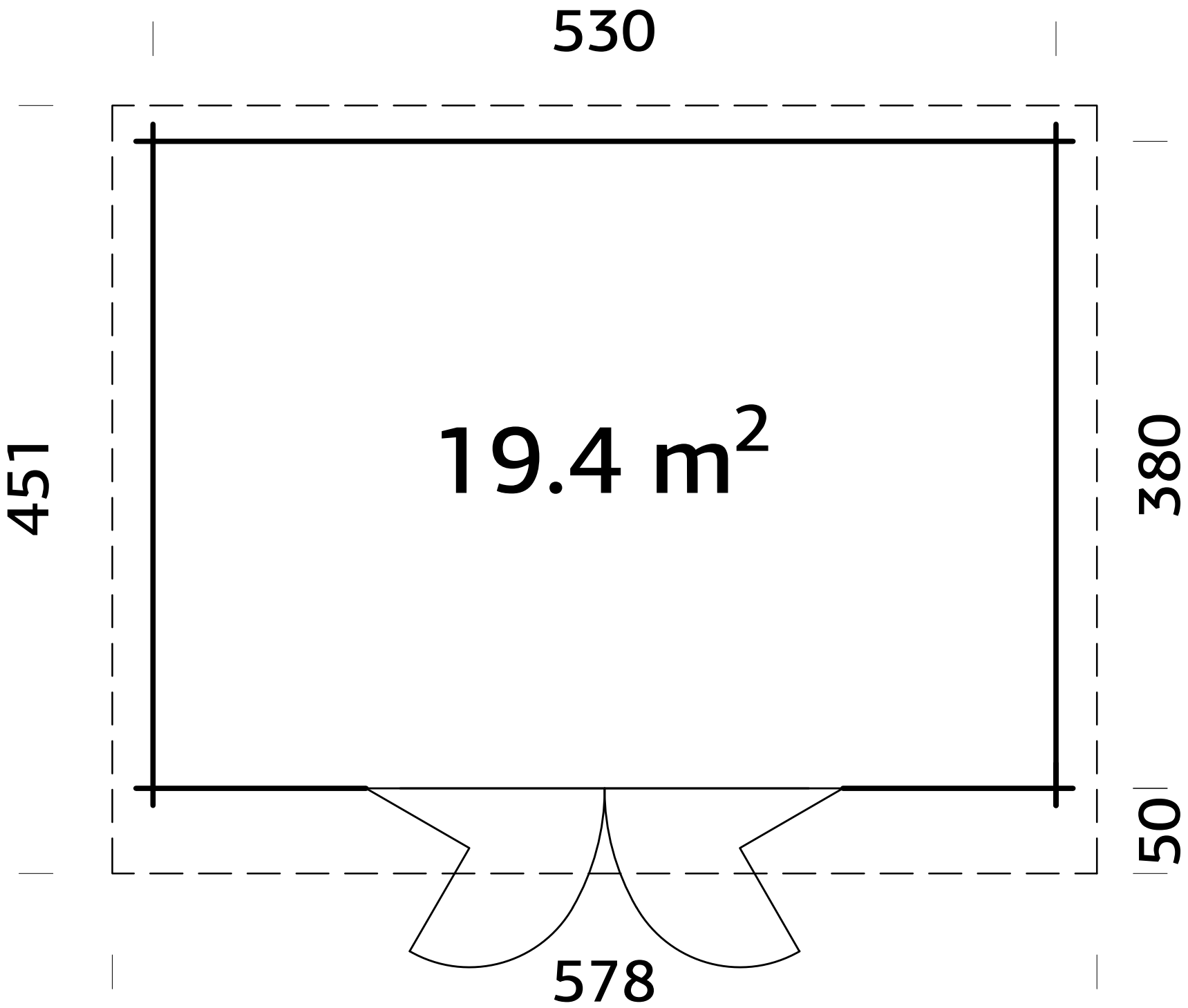
530
451
19.4 m²
380
50
578